PG33-SK035

ひよこちゃんハウス

S=図示　（LDK）

特記事項（2）
塗装　下地：ジンクロメートメッキ
　　下塗：特殊エポキシ樹脂系プライマー塗装
　　仕上：合成樹脂高温焼付塗装
ボルト・ナットは全てジンクロメートメッキとする。
製品は、ISO9001・ISO14001両規格認証取得企業で製造された製品とする。
製品は、SP表示認定企業で製造された製品とする。
製品は、（一社）日本公園施設業協会・団体賠償責任保険に加入した製品とする。
製品は、（一社）日本公園施設業協会が策定した
「遊具の安全に関する規準（JPFA-SP-S：2024）」に適合した製品とする。
製品の対象年齢は、1～3歳とする。

アイテムリスト				
01	支柱	101.6φx3.2t	／	／
02	デザインパネル	高密度ポリエチレン樹脂板 t=19mm （タン・緑・タン）	1	基
03	たまごパネル	高密度ポリエチレン樹脂板 t=19mm（白・青・白）	1	基
04	テーブル	天板：高密度ポリエチレン樹脂板 t=19mm（BL） 支柱：60.5φx3.8t	1	基
05	ベンチ	座板：高密度ポリエチレン樹脂板 t=19mm（RE） 支柱：60.5φx3.8t	2	基
06	屋根	高密度ポリエチレン樹脂板 t=19mm（黄・赤・黄） 高密度ポリエチレン樹脂板 t=19mm（BL） PL-2.3t / カッティングシート貼り（片面）	1	基

平面図

S= 1：30

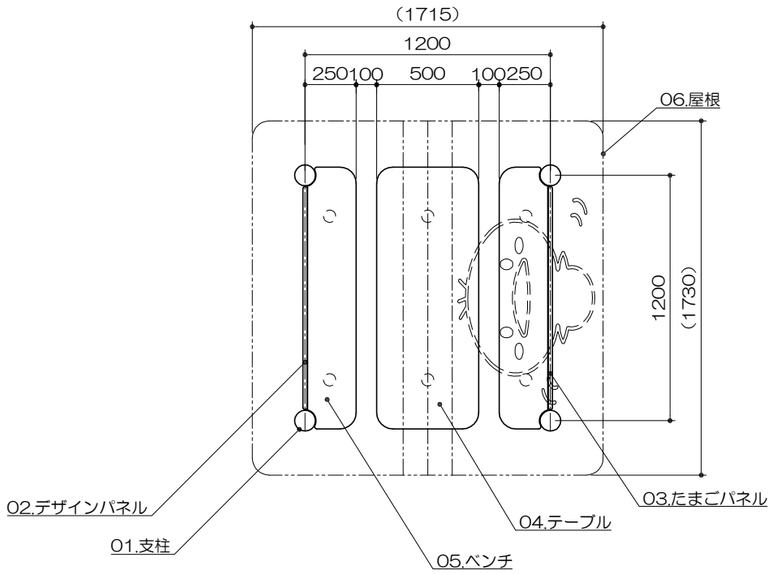

基礎平面図

S= 1：30

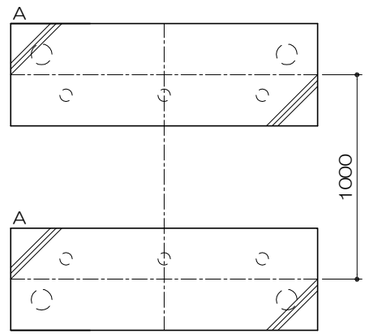

立面図

S= 1：30

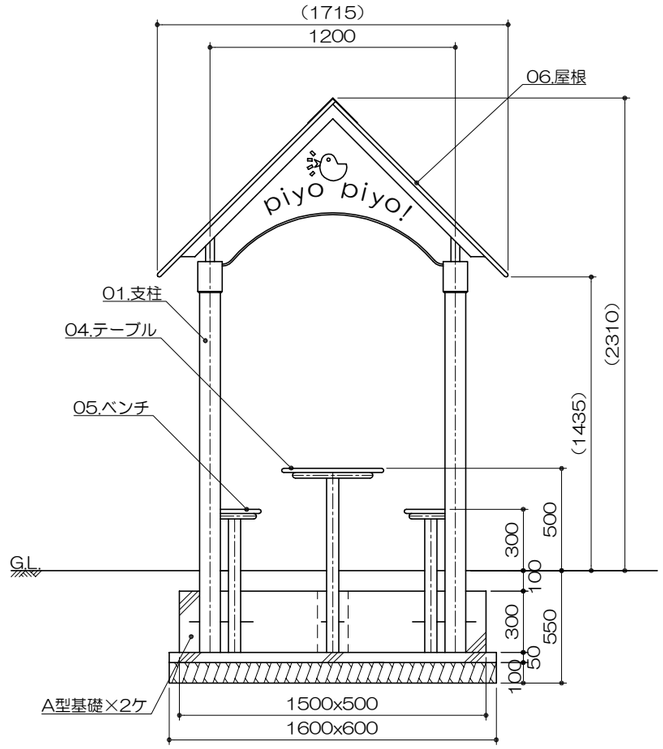

側面図

S= 1：30

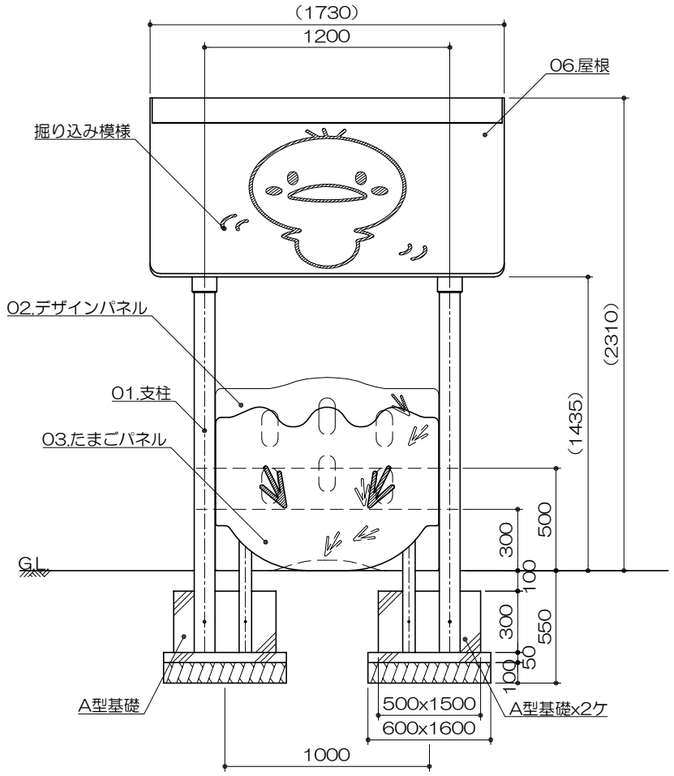

安全領域範囲
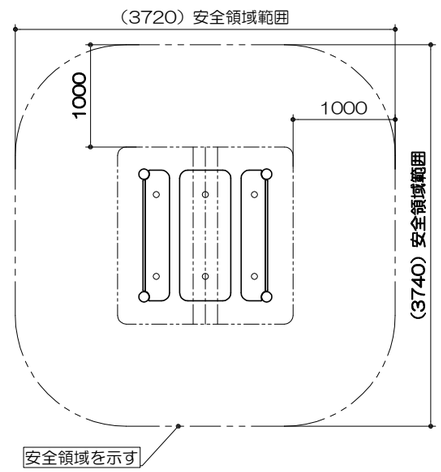
S= 1：60