PG33-TE009

3連低鉄棒（スタンダード型）

S=図示　（GEK）

特記事項（1）
塗装　下塗：特殊エポキシ樹脂系プライマー塗装
　　仕上：合成樹脂高温焼付塗装
　　（ただし、SCS13は除く）
スーパースチールは高耐食メッキ材とする。
ボルト・ナットは全てステンレスとする。
製品は、ISO9001・ISO14001両規格認証取得企業で製造された製品とする。
製品は、SP表示認定企業で製造された製品とする。
製品は、（一社）日本公園施設業協会・団体賠償責任保険に加入した製品とする。
製品は、（一社）日本公園施設業協会が策定した
「遊具の安全に関する規準（JPFA-SP-S：2024）」に適合した製品とする。
製品の対象年齢は、6～12歳とする。

平面図

S= 1：40

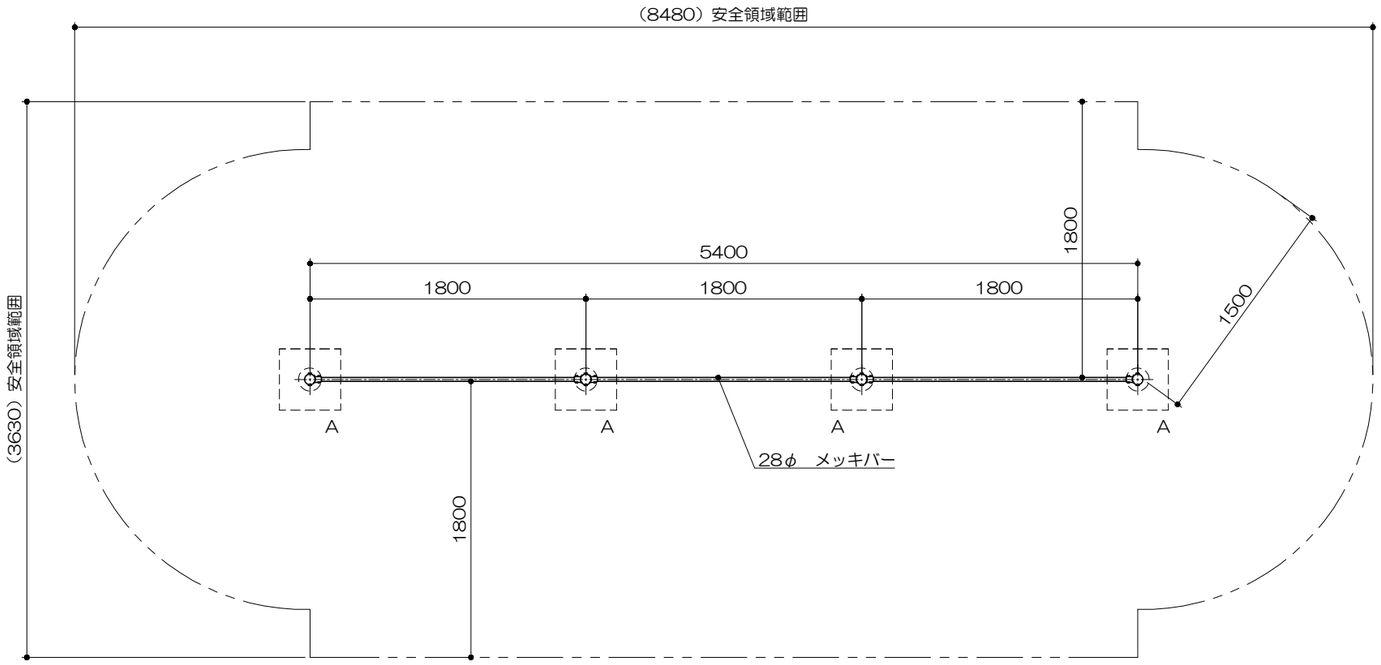

ア部詳細図

S= 1：6

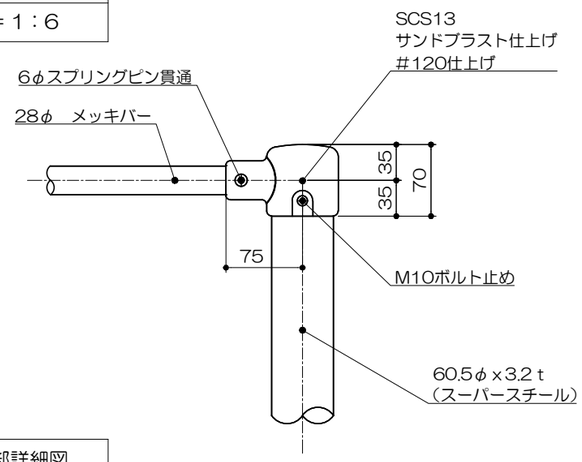

立面図

S= 1：40

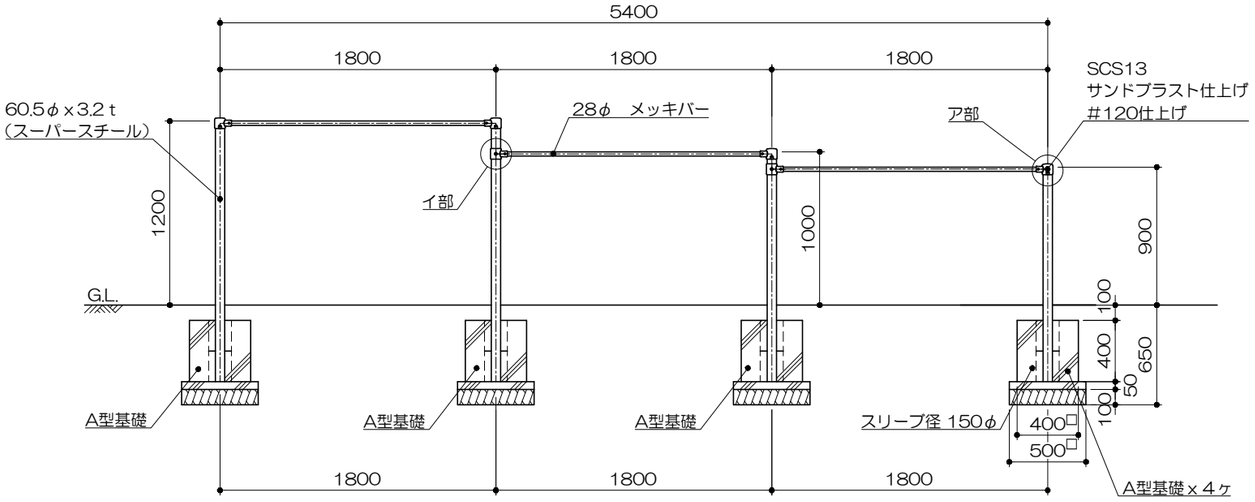

イ部詳細図
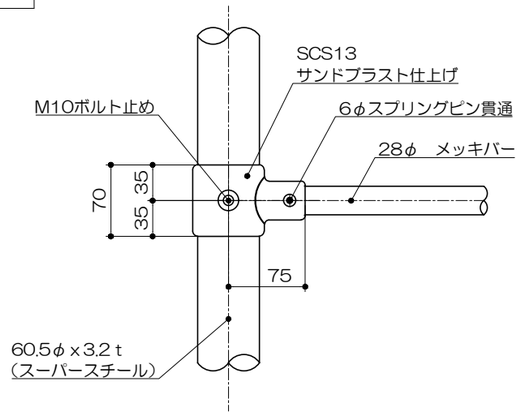
S= 1：6