PG33-SW031

新幹線グリーン
S=図示　　(KE)

特記事項（2）
塗装　下地：ジンクロメートメッキ
　　下塗：カチオン電着塗装
　　上塗：合成樹脂高温焼付塗装
駆動部は、ジンクロメートメッキ仕上げとする。
支柱は、溶融亜鉛メッキ仕上（無塗装）とする。
ボルト・ナットは全てジンクロメートメッキとする。
製品は、ISO9001・ISO14001両規格認証取得企業で製造された製品とする。
製品は、SP表示認定企業で製造された製品とする。
製品は、（一社）日本公園施設業協会・団体賠償責任保険に加入した製品とする。
製品は、（一社）日本公園施設業協会が策定した
「遊具の安全に関する規準（JPFA-SP-S：2024）」に適合した製品とする。
製品の対象年齢は、3～6歳とする。

平面図
S= 1：20

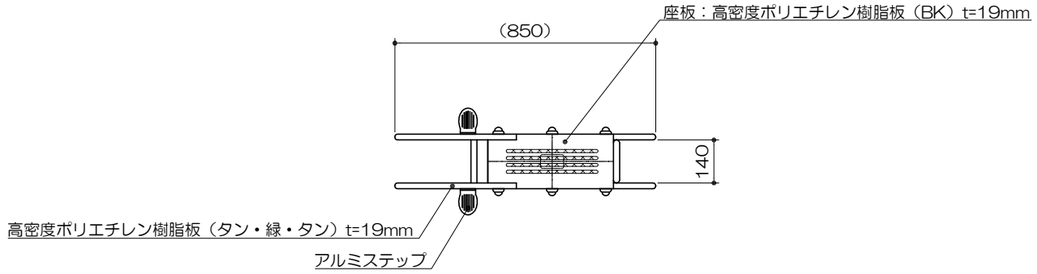

立面図
S= 1：20

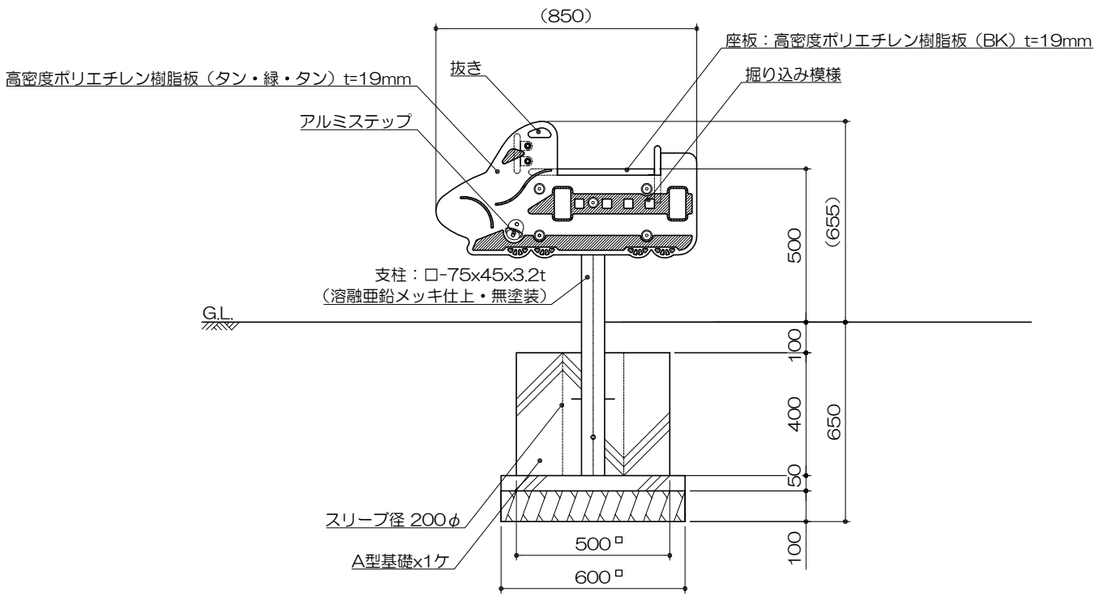
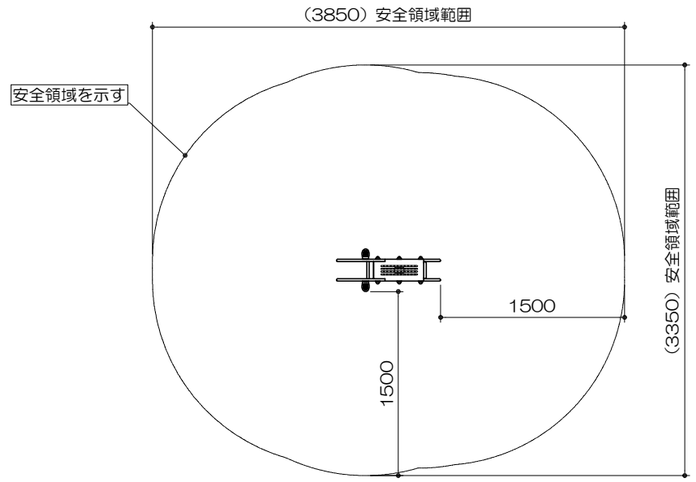
安全領域範囲
S= 1：50