PG33-RT001

# ロータリースケート

S=図示　　（LBK）

特記事項（1）
塗装　下地：ジンクロメートメッキ
　　下塗：特殊エポキシ樹脂系プライマー塗装
　　仕上：合成樹脂高温焼付塗装
ボルト・ナットは全てジンクロメートメッキとする。
製品は、ISO9001・ISO14001両規格認証取得企業で製造された製品とする。
製品は、SP表示認定企業で製造された製品とする。
製品は、（一社）日本公園施設業協会・団体賠償責任保険に加入した製品とする。
製品は、（一社）日本公園施設業協会が策定した
「遊具の安全に関する規準（JPFA-SP-S：2024）」に適合した製品とする。
製品の対象年齢は、6～12歳とする。

## 平面図

S= 1：20

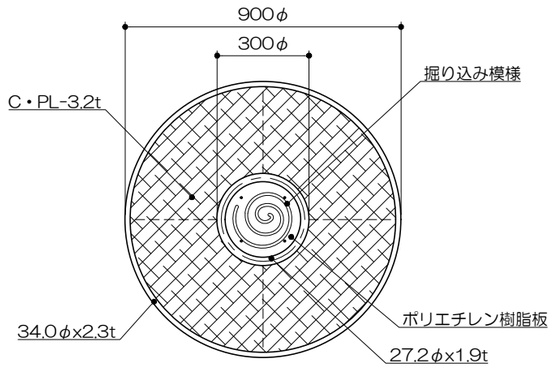


## 立面図

S= 1：20

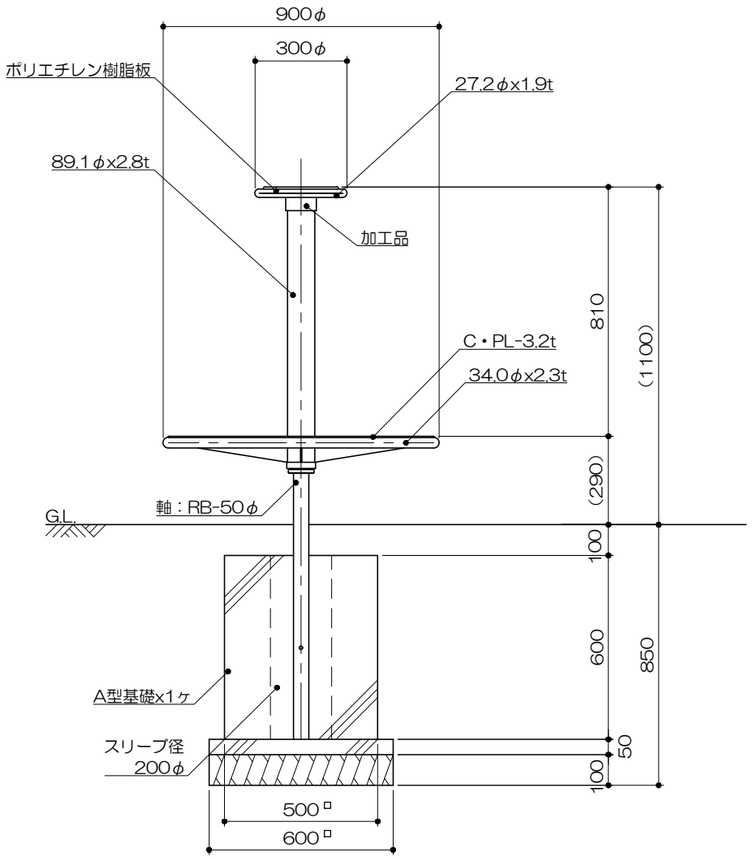


## 安全領域範囲
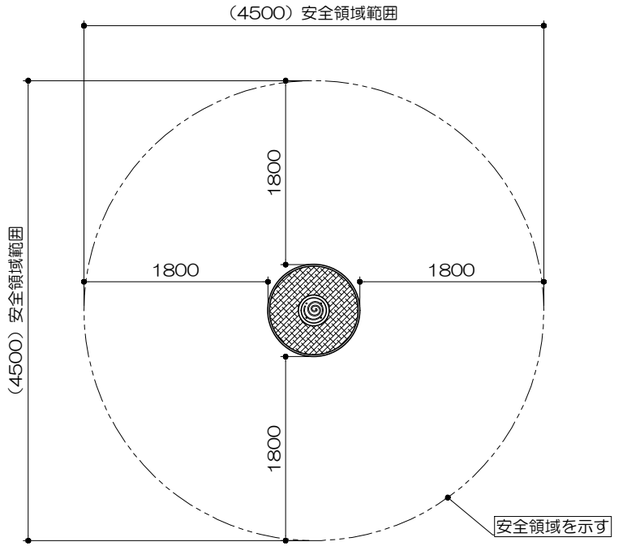
S= 1：60