PG33-JP005

ジャンプ円盤（5基セット）

S=図示　　（K）

特記事項（1）
製品は、（一社）日本公園施設業協会・団体賠償責任保険に加入した製品とする。
製品は、（一社）日本公園施設業協会が策定した
「遊具の安全に関する規準（JPFA-SP-S：2024）」に適合した製品とする。
製品の対象年齢は、6～12歳とする。

平面図

S= 1：10

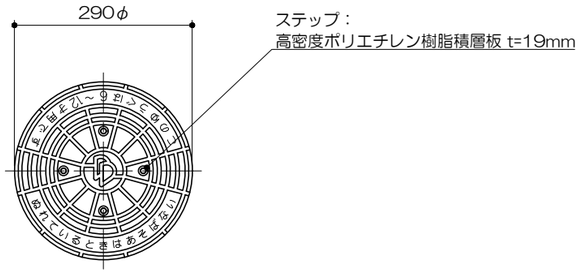

立面図

S= 1：10

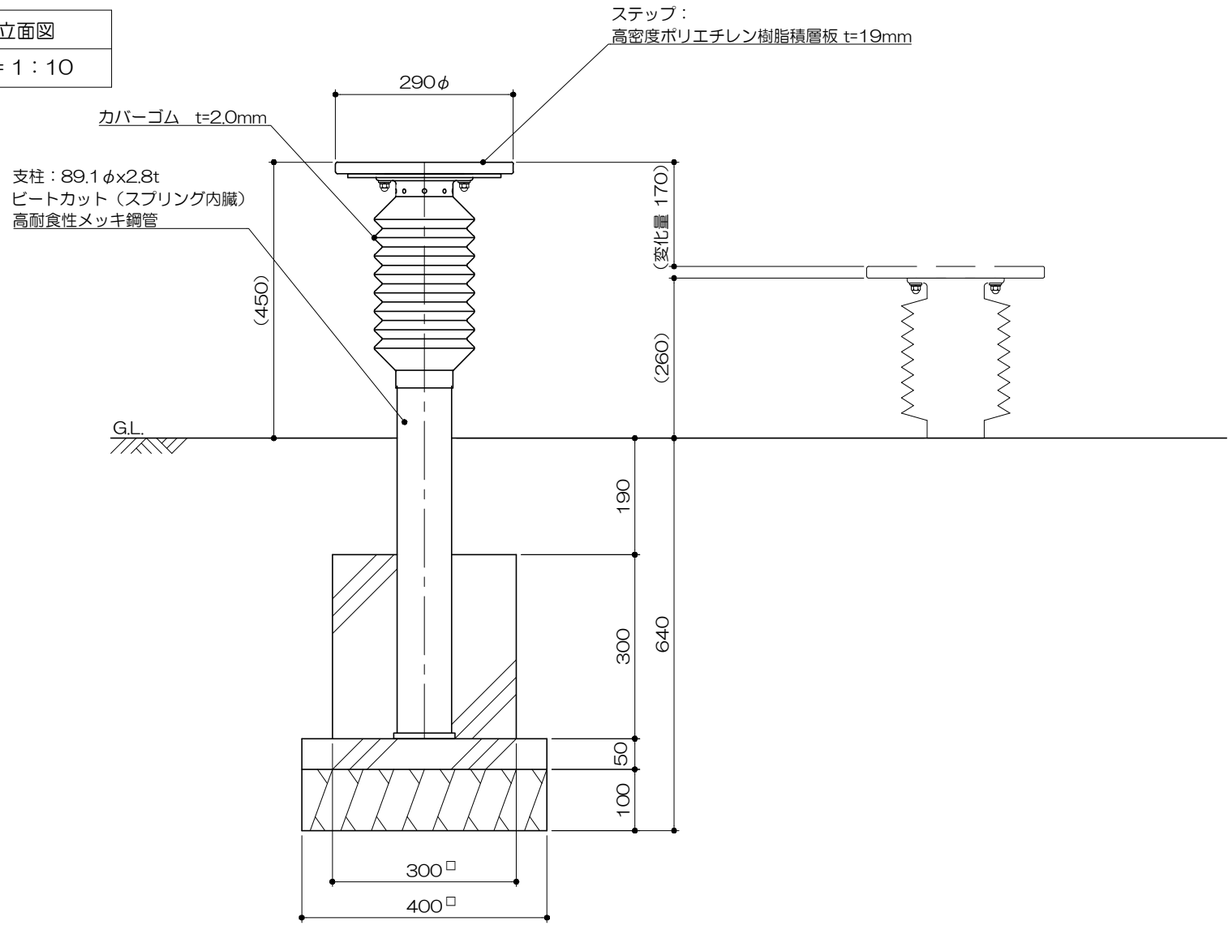

安全領域範囲

S= 1：60

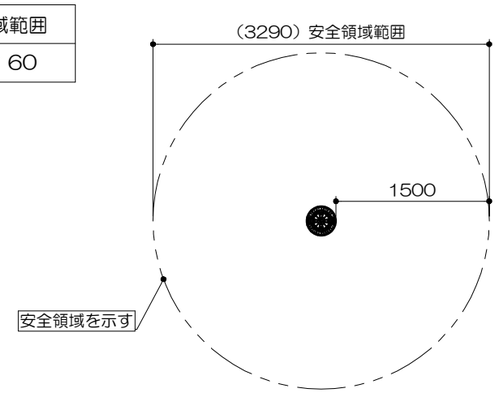

安全領域範囲
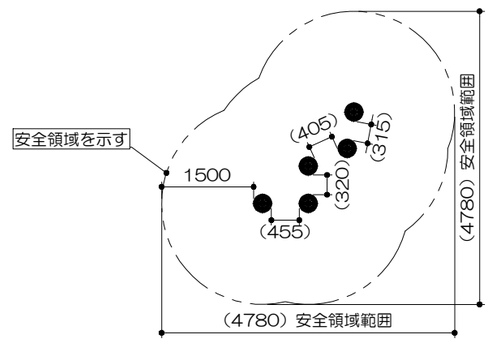
S= 1：100