PG33-BU025／BU028

オールステンレスブランコ（H2500）

S=図示　（ZKF）

特記事項（2）
鋼材は、ステンレス材#400研磨仕上とする。
（ブランコ本体のジョイント金具は除く）
安全柵の継ぎ手はアルミダイカストとする。
ボルト・ナットは全てステンレスとする。
製品は、ISO9001・ISO14001両規格認証取得企業で製造された製品とする。
製品は、SP表示認定企業で製造された製品とする。
製品は、（一社）日本公園施設業協会・団体賠償責任保険に加入した製品とする。
製品は、（一社）日本公園施設業協会が策定した
「遊具の安全に関する規準（JPFA-SP-S：2024）」に適合した製品とする。
製品の対象年齢は、6～12歳とする。

平面図

S= 1：60

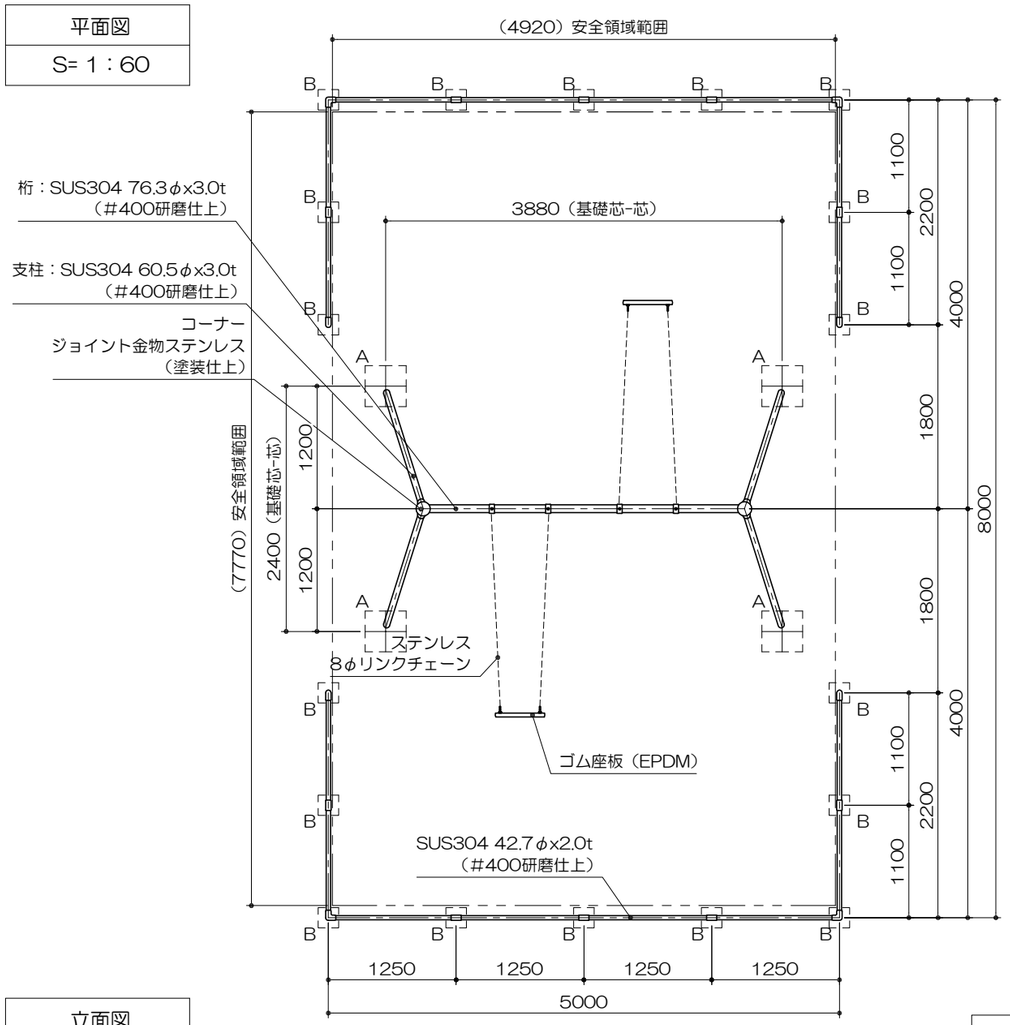

コーナージョイント金物詳細図

S= 1：10

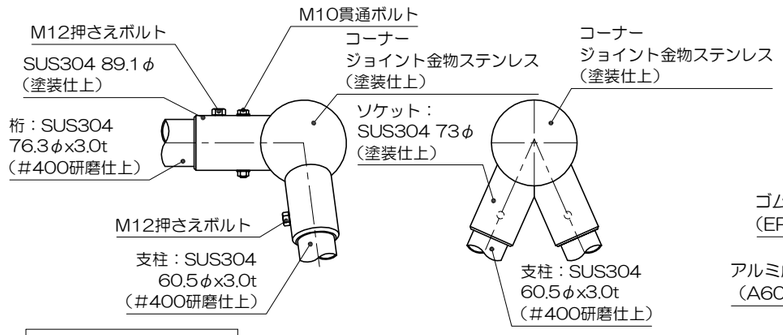

ゴム座板断面図

S= 1：20

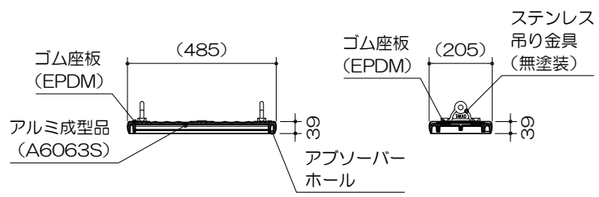

ブランコハンガー詳細図

S= 1：10

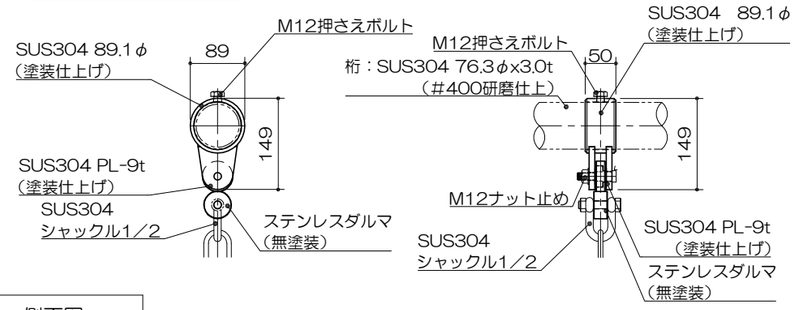

立面図

S= 1：60

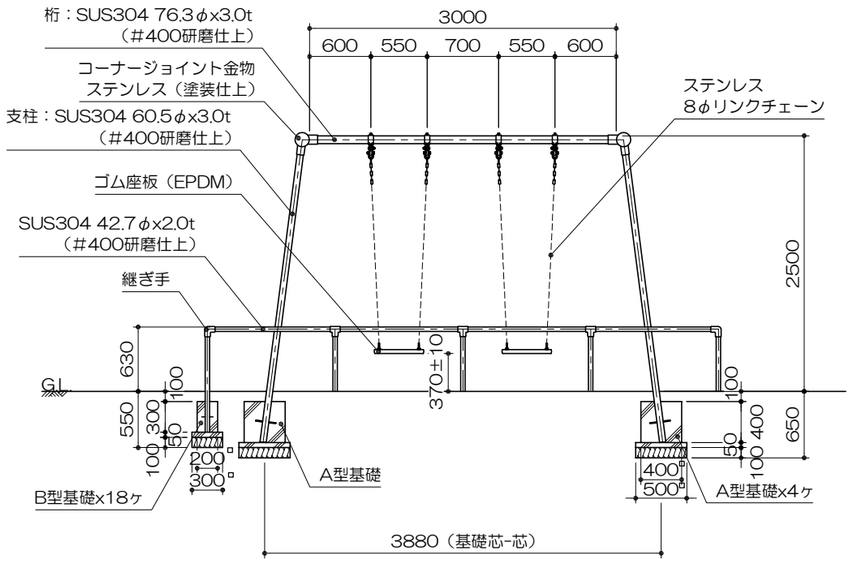

側面図
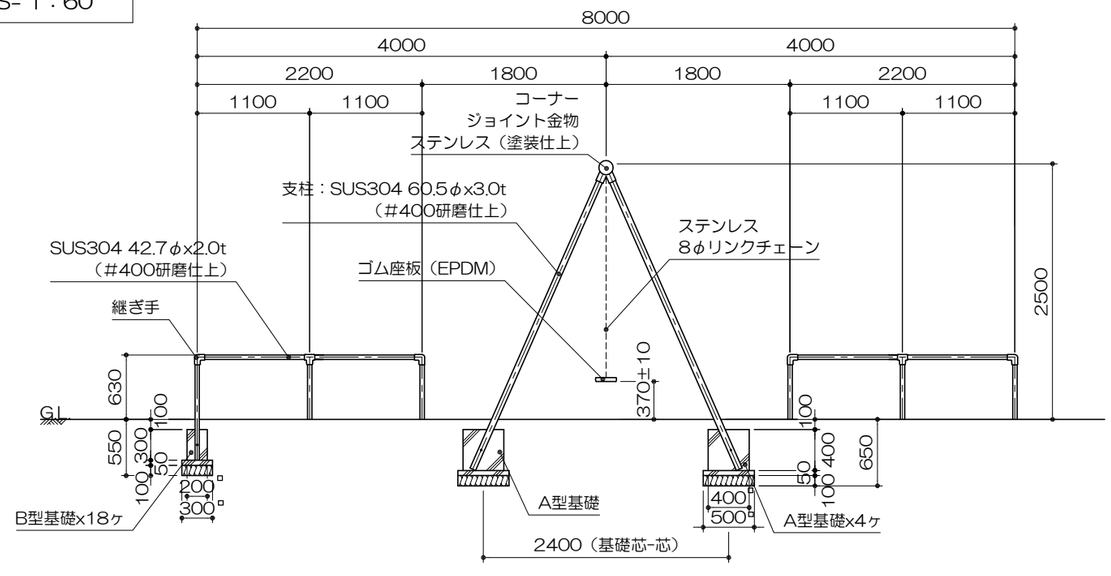
S= 1：60