PG33-SCP036+マット付

トリプルスター

S=図示　　(DE)

特記事項(1)
塗装　下地：ジンクロメートメッキ（スーパースチール部を除く）
　　下塗：特殊エポキシ樹脂系プライマー塗装
　　仕上：合成樹脂高温焼付塗装
ボルト・ナットは全てジンクロメートメッキとする。
スーパースチールは高耐食メッキ材とする。
樹脂製スライダー部分については、素材及び製作方法の特性上、
形状寸法が若干異なる場合があります。
製品は、ISO9001・ISO14001両規格認証取得企業で製造された製品とする。
製品は、SP表示認定企業で製造された製品とする。
製品は、（一社）日本公園施設業協会・団体賠償責任保険に加入した製品とする。
製品は、（一社）日本公園施設業協会が策定した
「遊具の安全に関する規準（JPFA-SP-S：2024）」に適合した製品とする。
製品の対象年齢は、6～12歳とする。

アイテムリスト

No	アイテム名	主要部材	数量	
01	支柱	101.6φ	-	基
02	デッキ	縞鋼板	-	基
03	手摺	27.2φ	-	基
04	階段	手　摺：27.2φ ささら：鋼板 曲げ加工品 （スーパースチール） 踏　板：縞鋼板 曲げ加工品 （溶融亜鉛メッキ仕上・無塗装）	1	基
05	ストレートスライダー	低密度ポリエチレン回転成型品（TPo-A）	1	基
06	ウェーブスライダー	低密度ポリエチレン回転成型品（Po）	1	基
07	バナナスライダー	低密度ポリエチレン回転成型品（S）	1	基
08	凸凹クライム	低密度ポリエチレン回転成型品（Po）	1	基
09	クライムパネル	高密度ポリエチレン樹脂板 t=19mm	1	基
10	モンキーバーズ	34.0φ	1	基
11	着地マット	弾性ゴム製（M004・GR）t=45mm	3	枚

平面図
S= 1：60

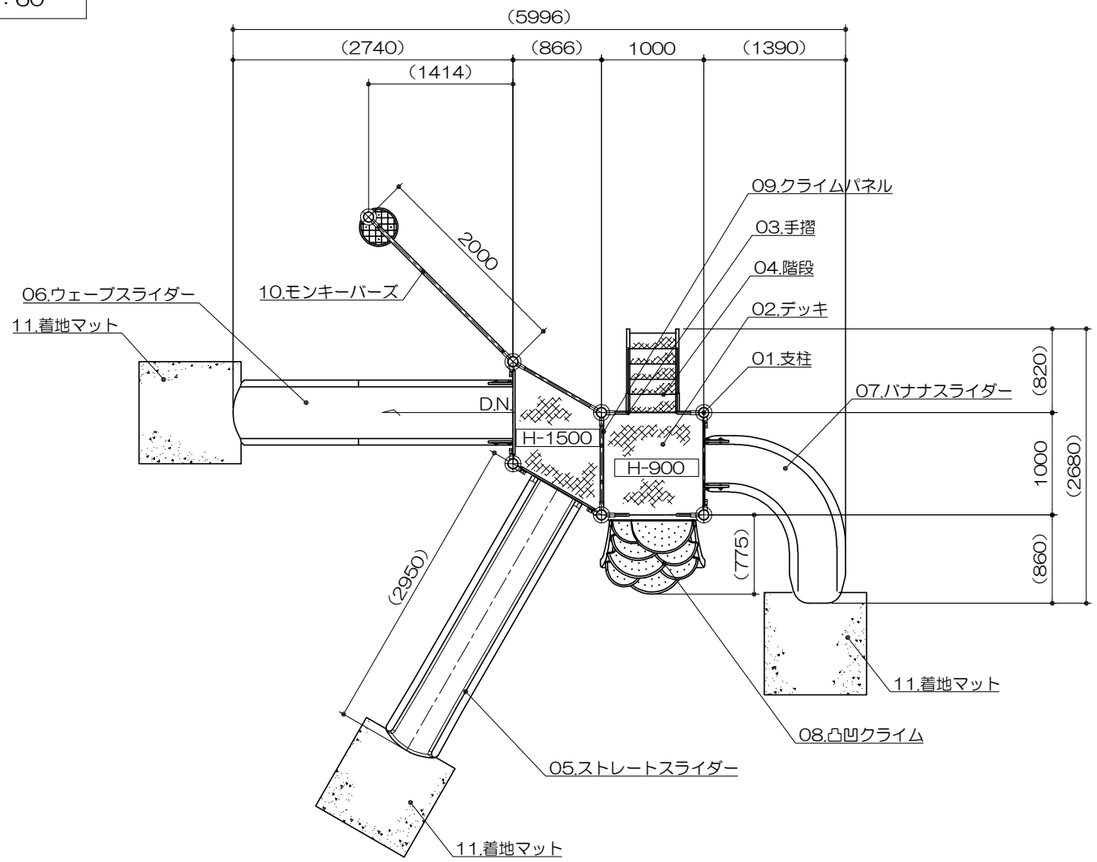

立面図
S= 1：60

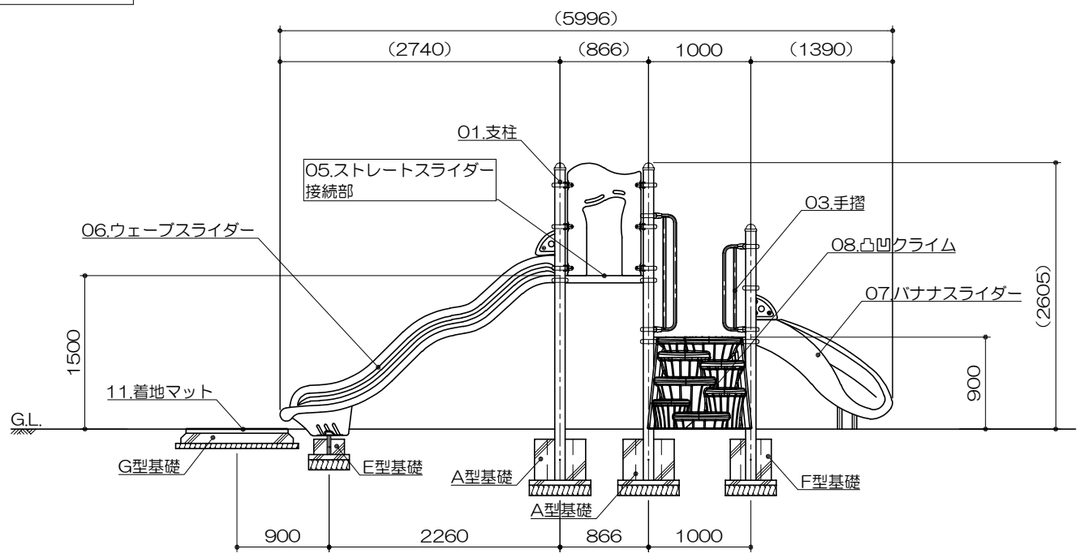

側面図
S= 1：60

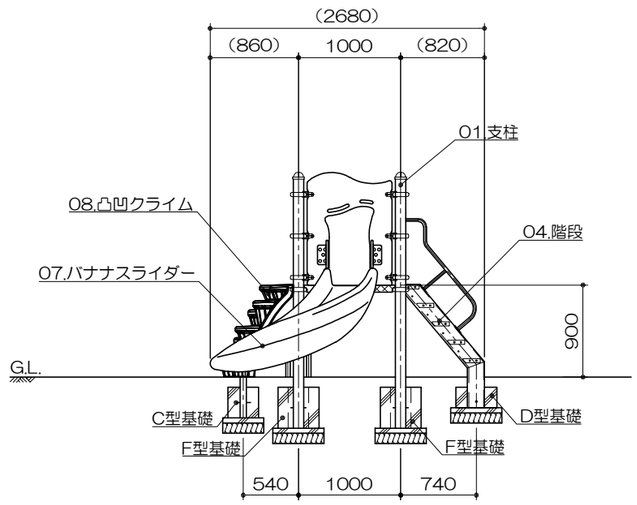

PG33-SCP036+マット付

トリプルスター

S=図示　（DE）

特記事項(1)
塗装　下地：ジンクロメートメッキ（スーパースチール部を除く）
　　下塗：特殊エポキシ樹脂系プライマー塗装
　　仕上：合成樹脂高温焼付塗装
ボルト・ナットは全てジンクロメートメッキとする。
スーパースチールは高耐食メッキ材とする。
樹脂製スライダー部分については、素材及び製作方法の特性上、
形状寸法が若干異なる場合があります。
製品は、ISO9001・ISO14001両規格認証取得企業で製造された製品とする。
製品は、SP表示認定企業で製造された製品とする。
製品は、（一社）日本公園施設業協会・団体賠償責任保険に加入した製品とする。
製品は、（一社）日本公園施設業協会が策定した
「遊具の安全に関する規準（JPFA-SP-S：2024）」に適合した製品とする。
製品の対象年齢は、6～12歳とする。

基礎平面図

S= 1：60

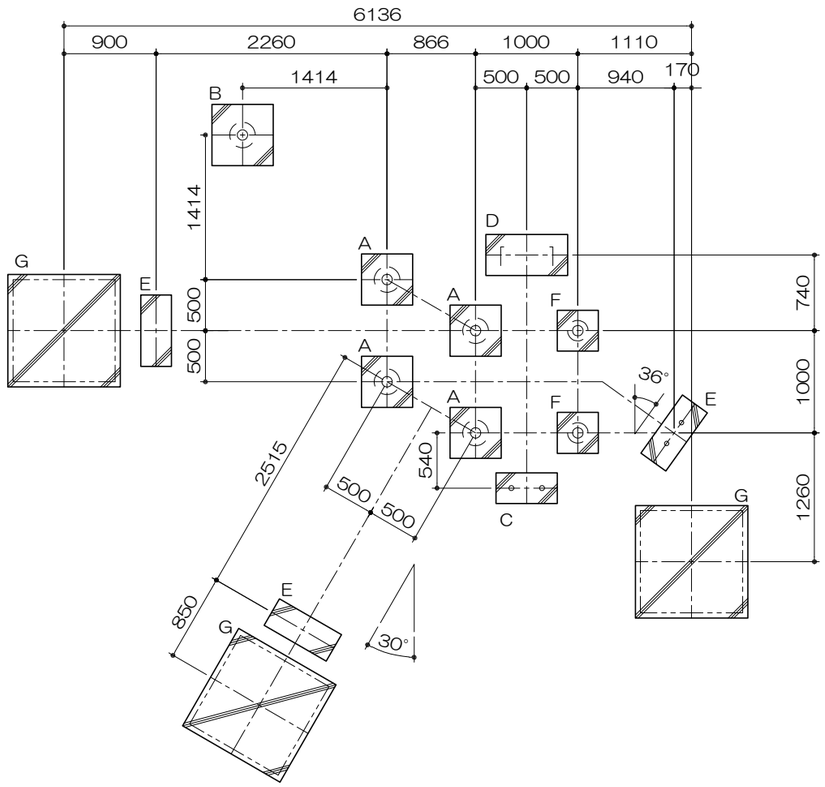

安全領域範囲

S= 1：100

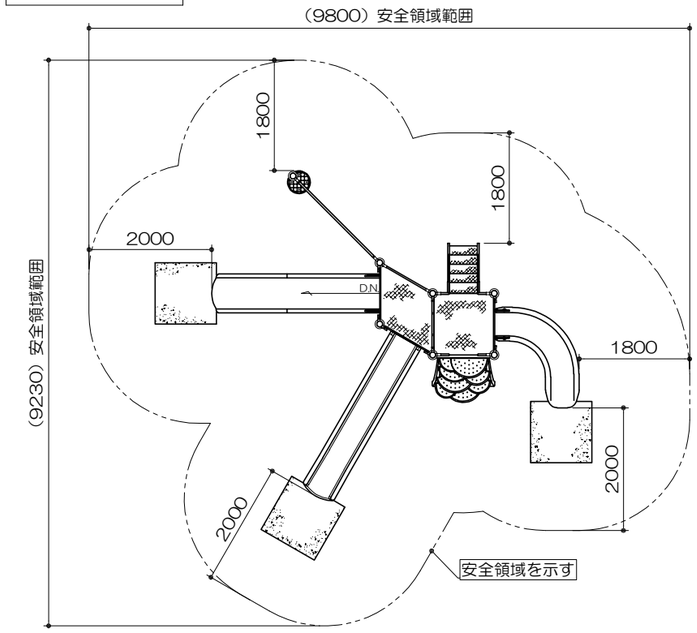

基礎リスト
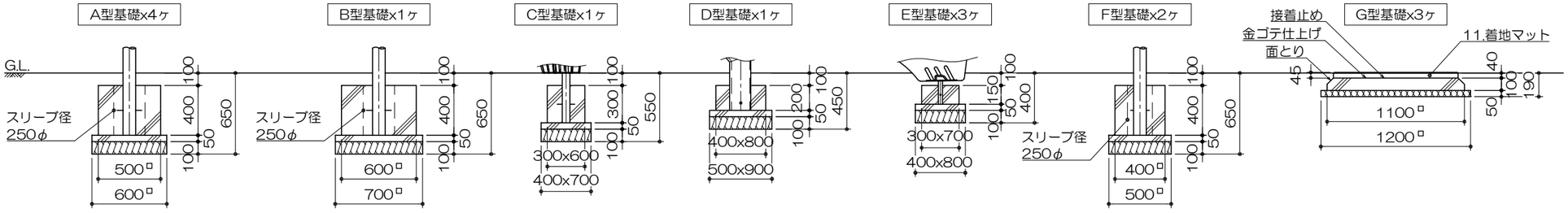
S= 1：40