PG33-SCP033+マット付

ノヴァ

S=図示　　（DE）

特記事項（1）
塗装　下地：ジンクロメートメッキ
　　下塗：特殊エポキシ樹脂系プライマー塗装
　　仕上：合成樹脂高温焼付塗装
ボルト・ナットは全てジンクロメートメッキとする。
製品は、ISO9001・ISO14001両規格認証取得企業で製造された製品とする。
製品は、SP表示認定企業で製造された製品とする。
製品は、（一社）日本公園施設業協会・団体賠償責任保険に加入した製品とする。
製品は、（一社）日本公園施設業協会が策定した
「遊具の安全に関する規準（JPFA-SP-S：2024）」に適合した製品とする。
製品の対象年齢は、6～12歳とする。

平面図

S= 1：60

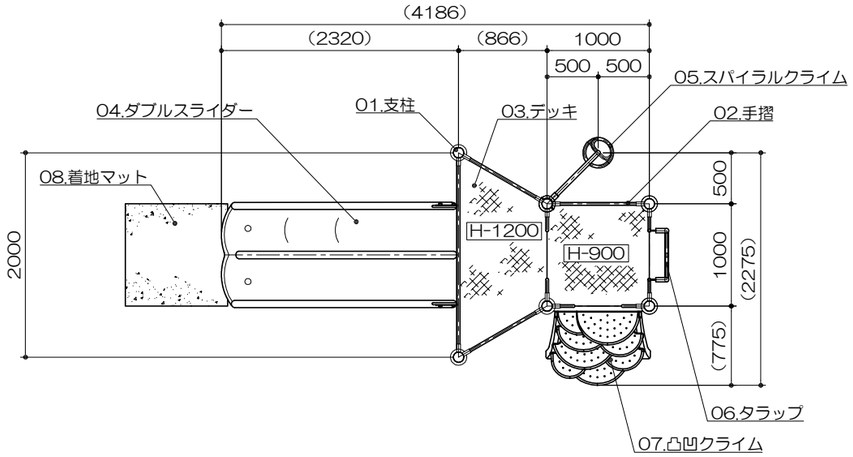

基礎平面図

S= 1：60

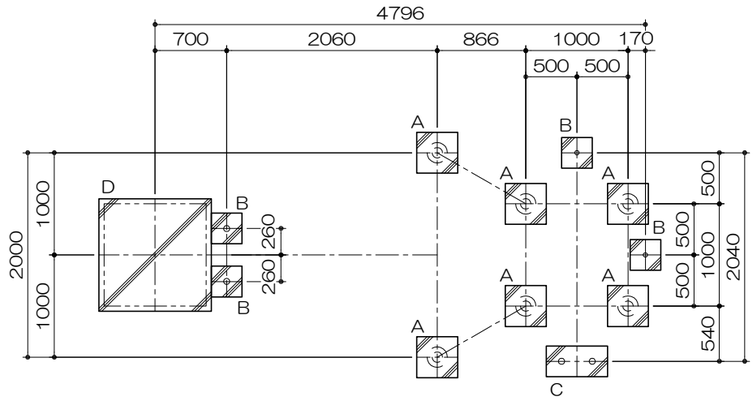

立面図

S= 1：60

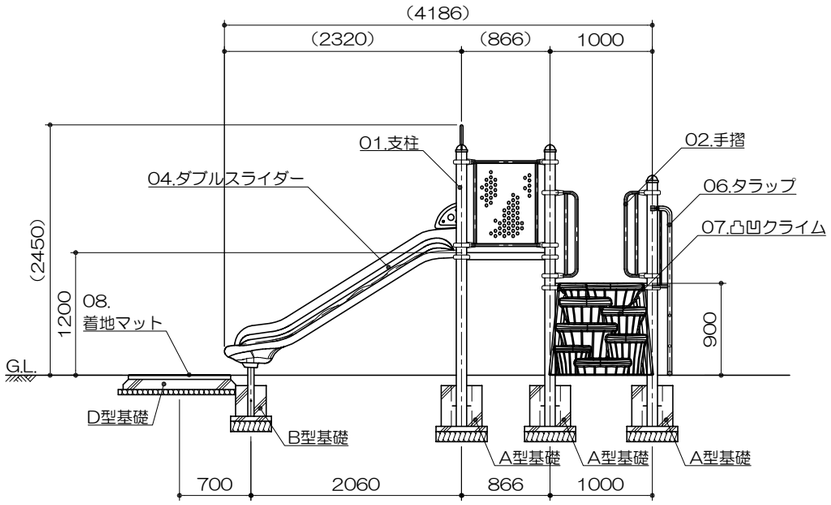

側面図

S= 1：60

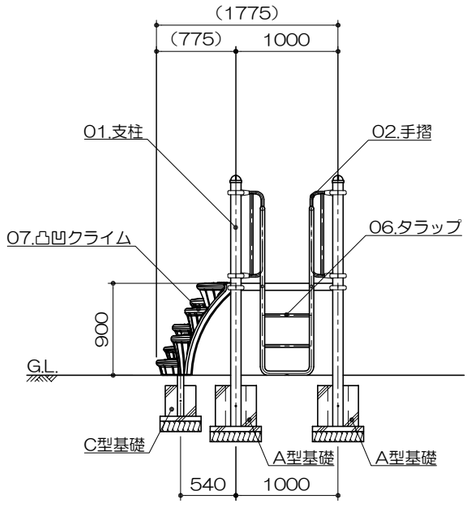

アイテムリスト

No	アイテム名	主要部材	数量	
01	支柱	101.6φ	-	基
02	手摺	27.2φ	-	基
03	デッキ	縞鋼板	-	基
04	ダブルスライダー	低密度ポリエチレン樹脂回転成型品（Po）	1	基
05	スパイラルクライム	27.2φ	1	基
06	タラップ	27.2φ	1	基
07	凸凹クライム	低密度ポリエチレン樹脂回転成型品（Po）	1	基
08	着地マット	弾性ゴム製 t=45mm（M004・GR）	1	枚

安全領域範囲

S= 1：200

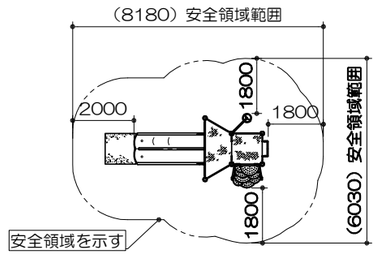

基礎リスト
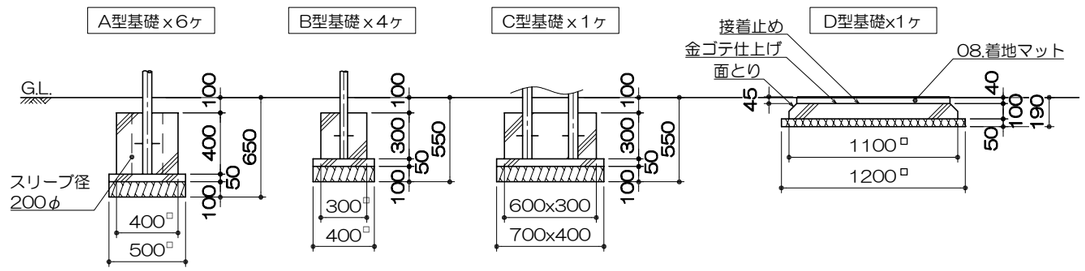
S= 1：40