PG33-SC303+マット付

ハッピーグリーン

S=図示　　(UAK)

特記事項（3）
塗装　下地：ジンクロメートメッキ（スーパースチール部は除く）
　　下塗：特殊エポキシ樹脂系プライマー塗装
　　仕上：合成樹脂高温焼付塗装
ボルト・ナットは全てジンクロメートメッキとする。
スーパースチールは高耐食メッキ材とする。
木部（デッキ）は、イペ材（無処理）とし、
溌水性T－WPステイン塗装仕上とする。
その他の木部（滑り止め・手摺）は、米ヒバ材（無処理）とし、
溌水性T-WPステイン塗装仕上とする。
製品は、ISO9001・ISO14001両規格認証取得企業で
製造された製品とする。
製品は、SP表示認定企業で製造された製品とする。
製品は、（一社）日本公園施設業協会・団体賠償責任保険に
加入した製品とする。
製品は、（一社）日本公園施設業協会が策定した
「遊具の安全に関する規準（JPFA-SP-S：2024）」に
適合した製品とする。
製品の対象年齢は、3～6歳とする。

アイテムリスト

No	アイテム名	主要部材	数量	
01	タイヤステップ	本体：タイヤ 支柱：溶融亜鉛メッキ仕上・無塗装	4	基
02	手摺	27.2φ	-	基
03	デッキ	イペ材 t=29mm	-	基
04	ワイドウェーブスライダー	滑走面：SUS304 PL-2.0t （H.L.仕上） 手　摺：27.2φ 側　板：PL-2.3t（E・G・H・C）	1	基
05	スパイダークライム	42.7φ 27.2φ	1	基
06	ブリッジ	床板：イペ材 t=29mm 滑り止め：米ヒバ材 半丸太90φ	1	基
07	エルフスライダー	滑走面：SUS304 PL-2.0t （H.L.仕上） 手　摺：27.2φ 側　板：PL-2.3t（スーパースチール）	1	基
08	丸太クライム	48.6φ	1	基
09	アクセス階段	手　摺：27.2φ ささら：PL-6t 踏　板：C·PL-3.2t曲げ加工品 （塗装仕上）	1	基
10	着地マット	弾性ゴム製　t=45mm（M004・GR）	2	枚

平面図
S= 1：60

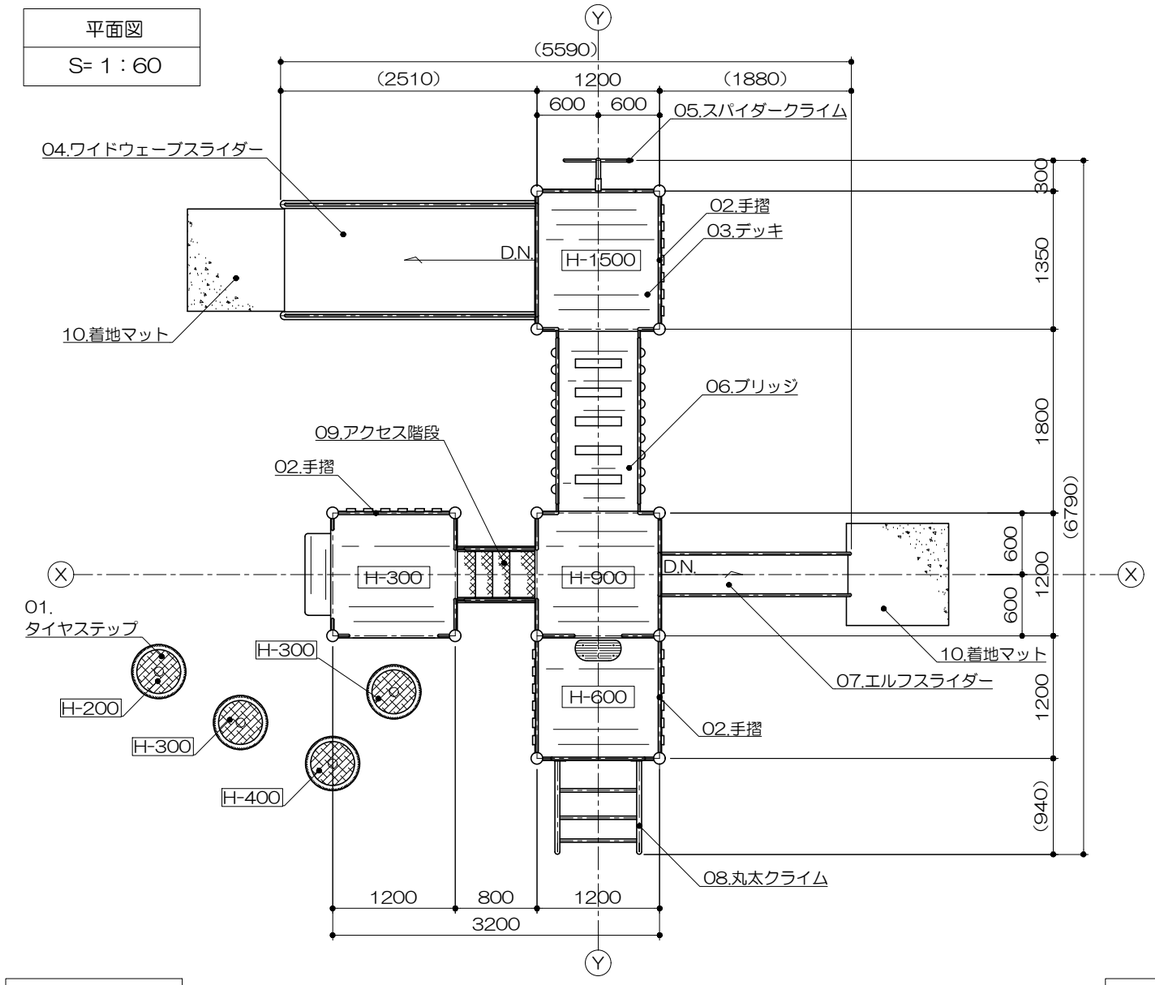

ワイドウェーブスライダー
立面図
S= 1：60

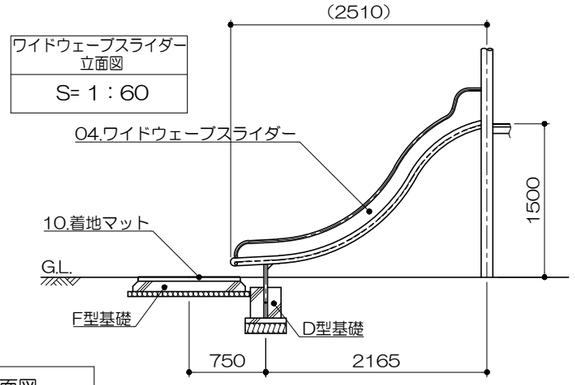

立面図
S= 1：60

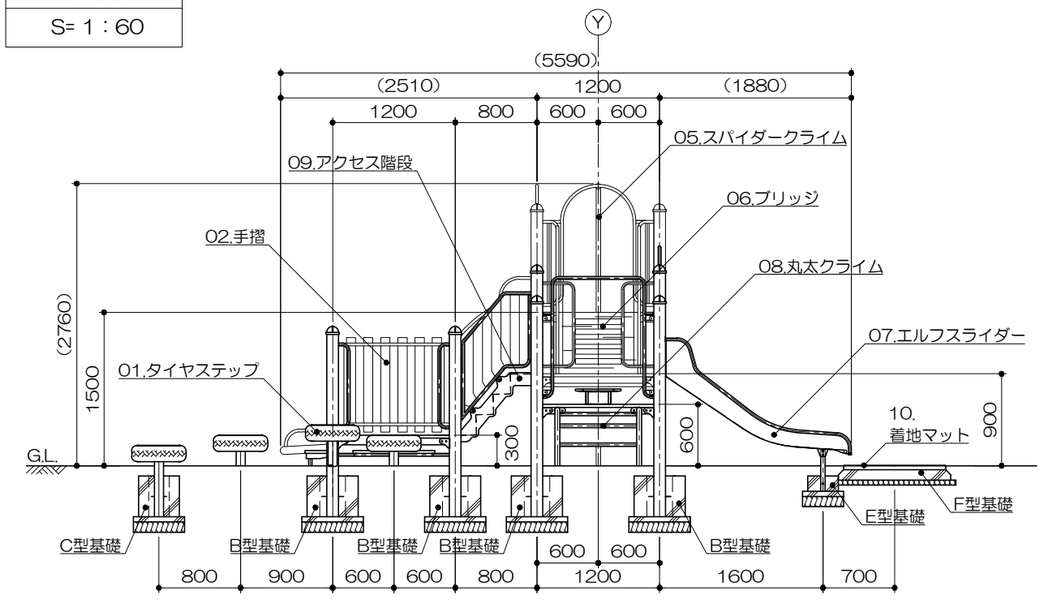

側面図
S= 1：60

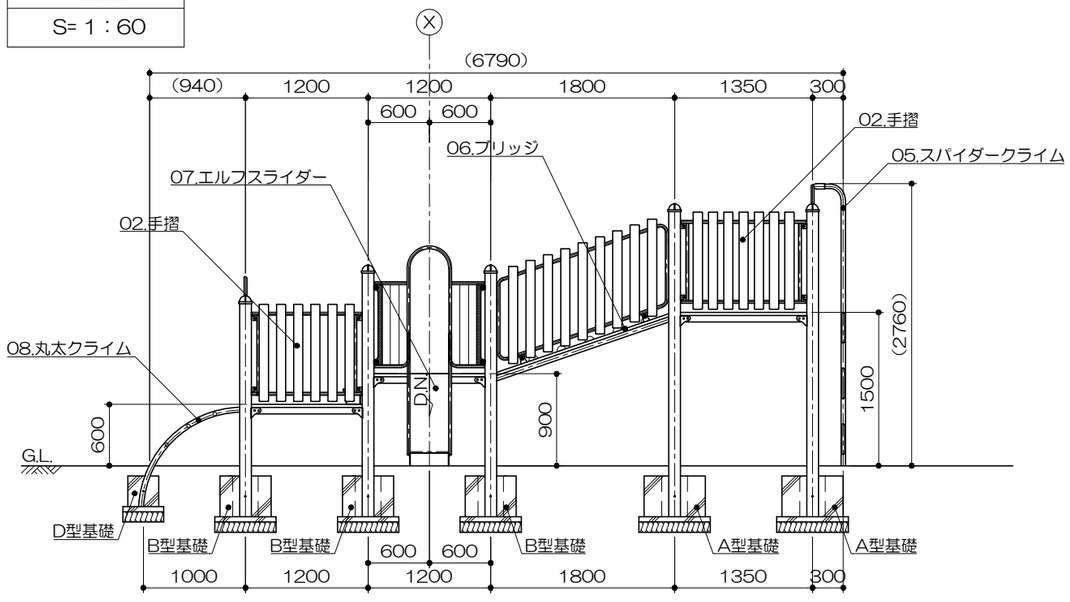

PG33-SC303+マット付

ハッピーグリーン

S=図示　　（UAK）

特記事項（3）
塗装　下地：ジンクロメートメッキ（スーパースチール部は除く）
　　下塗：特殊エポキシ樹脂系プライマー塗装
　　仕上：合成樹脂高温焼付塗装
ボルト・ナットは全てジンクロメートメッキとする。
スーパースチールは高耐食メッキ材とする。
木部（デッキ）は、イペ材（無処理）とし、
浸水性T－WPステイン塗装仕上とする。
その他の木部（滑り止め・手摺）は、米ヒバ材（無処理）とし、
浸水性T-WPステイン塗装仕上とする。
製品は、ISO9001・ISO14001両規格認証取得企業で
製造された製品とする。
製品は、SP表示認定企業で製造された製品とする。
製品は、（一社）日本公園施設業協会・団体賠償責任保険に
加入した製品とする。
製品は、（一社）日本公園施設業協会が策定した
「遊具の安全に関する規準（JPFA-SP-S：2024）」に
適合した製品とする。
製品の対象年齢は、3～6歳とする。

基礎平面図

S= 1：60

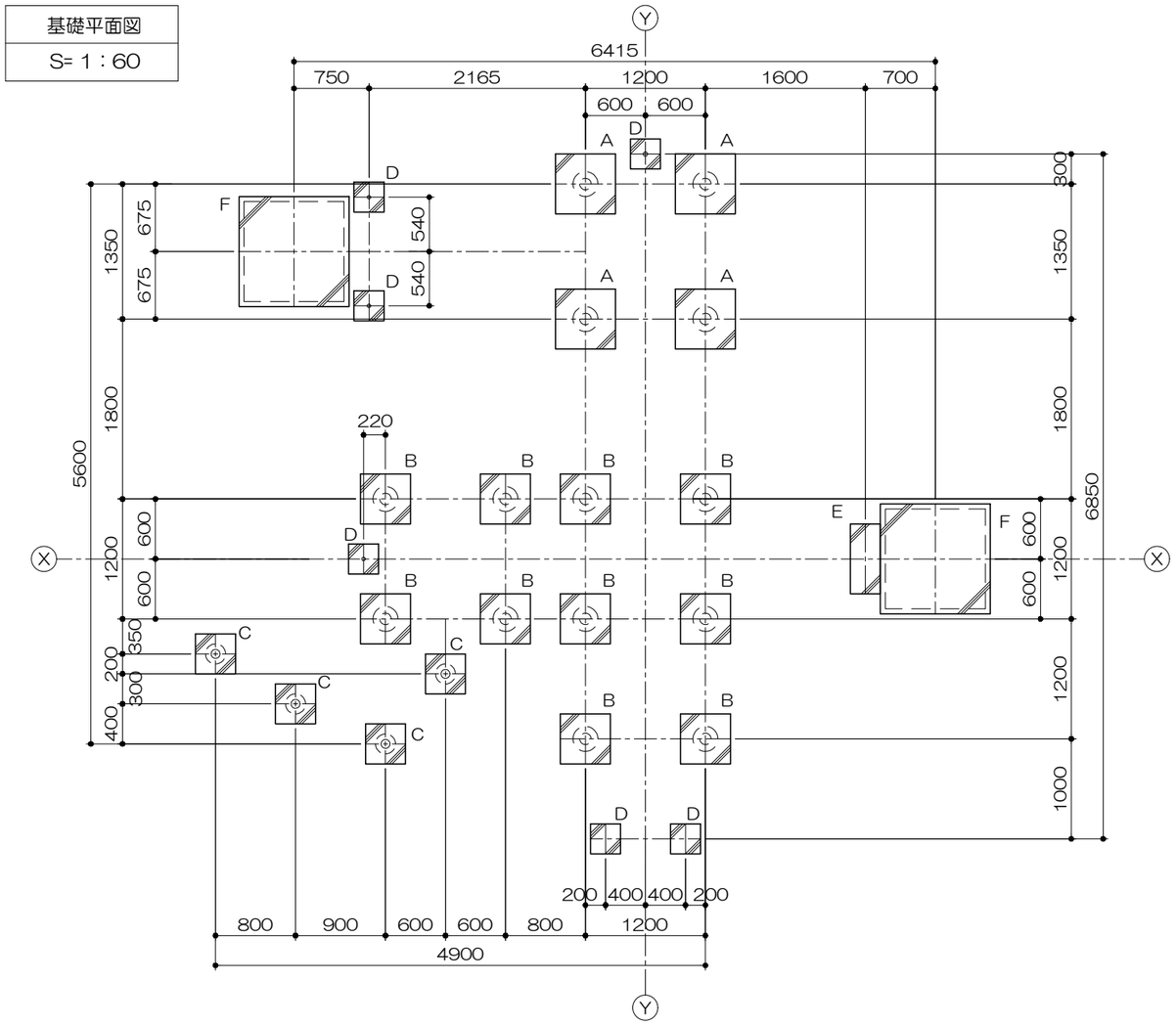

安全領域範囲

S= 1：200

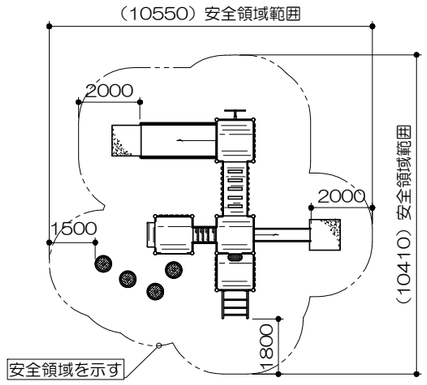

基礎リスト
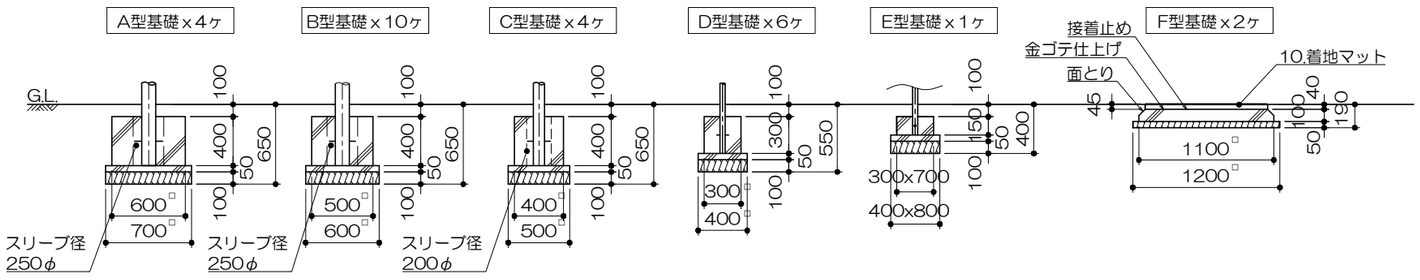
S= 1：50