PG33-SC126+マット付

それゆけ！ドリームシップコンビ（児童用）

S=図示　（K）

特記事項（1）
塗装　下地：ジンクロメートメッキ
　　（スーパースチール部は除く）
　　下塗：特殊エポキシ樹脂系プライマー塗装
　　仕上：合成樹脂高温焼付塗装
ボルト・ナットは全てジンクロメートメッキとする。
スーパースチールは、高耐食メッキ材とする。
製品は、ISO9001・ISO14001両規格認証取得企業で製造された製品とする。
製品は、SP表示認定企業で製造された製品とする。
製品は、（一社）日本公園施設業協会・団体賠償責任保険に加入した製品とする。
製品は、（一社）日本公園施設業協会が策定した「遊具の安全に関する規準（JPFA-SP-S：2024）」に適合した製品とする。
製品の対象年齢は、6～12歳とする。

アイテムリスト

No	アイテム名	主要材料	数量	
01	チェーンネットクライム	ステンレスチェーン	1	基
02	手摺	手　摺：27.2φ 手摺子：RB-13φ	-	基
03	デッキ	C・PL-3.2t	-	基
04	ストレートスライダー	滑り面：SUS304 PL-2.0t（H.L.仕上） 手　摺：27.2φ 側　板：PL-2.3t（スーパースチール）	1	基
05	階段	手　摺：27.2φ ささら：PL-3.2t曲げ加工品 （スーパースチール） 踏　板：C・PL 曲げ加工品 （溶融亜鉛メッキ仕上・無塗装）	1	基
06	半円ラダー	27.2φ	1	基
07	スパイラルクライム	27.2φ	1	基
08	のぼり棒	42.7φ	1	基
09	着地マット	弾性ゴム製 t=45mm（M004・GR）	1	枚

平面図
S= 1：60

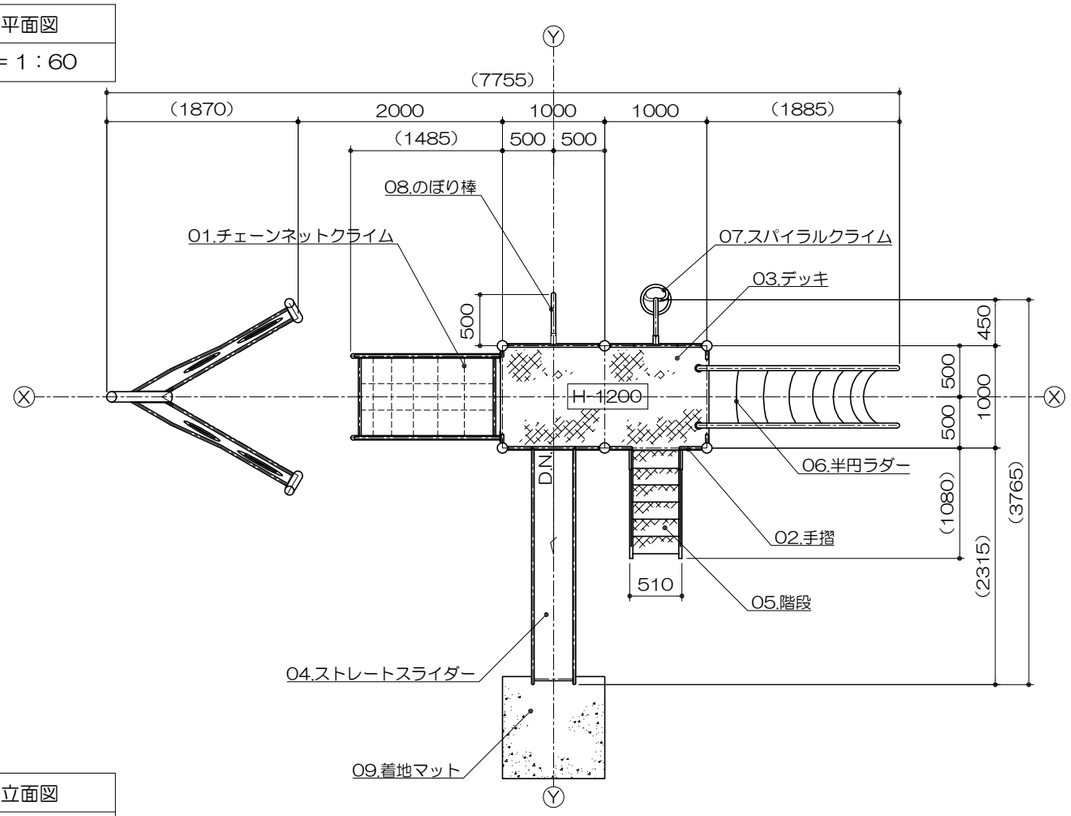

立面図
S= 1：60

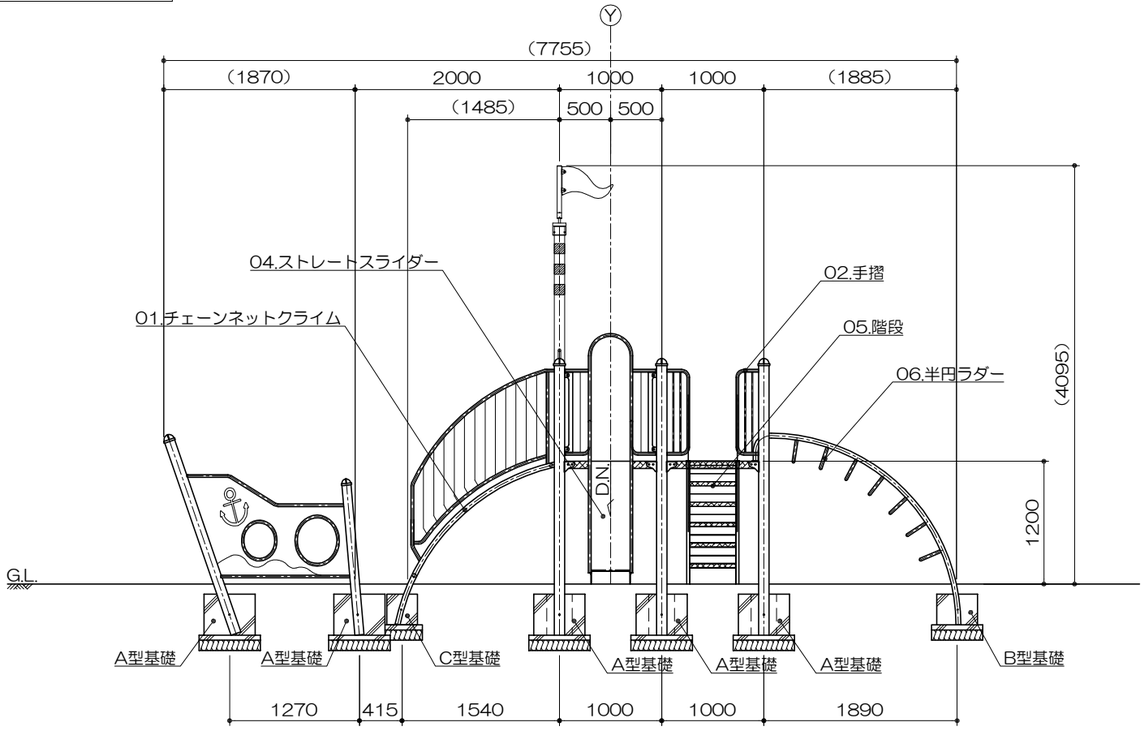

側面図
S= 1：60

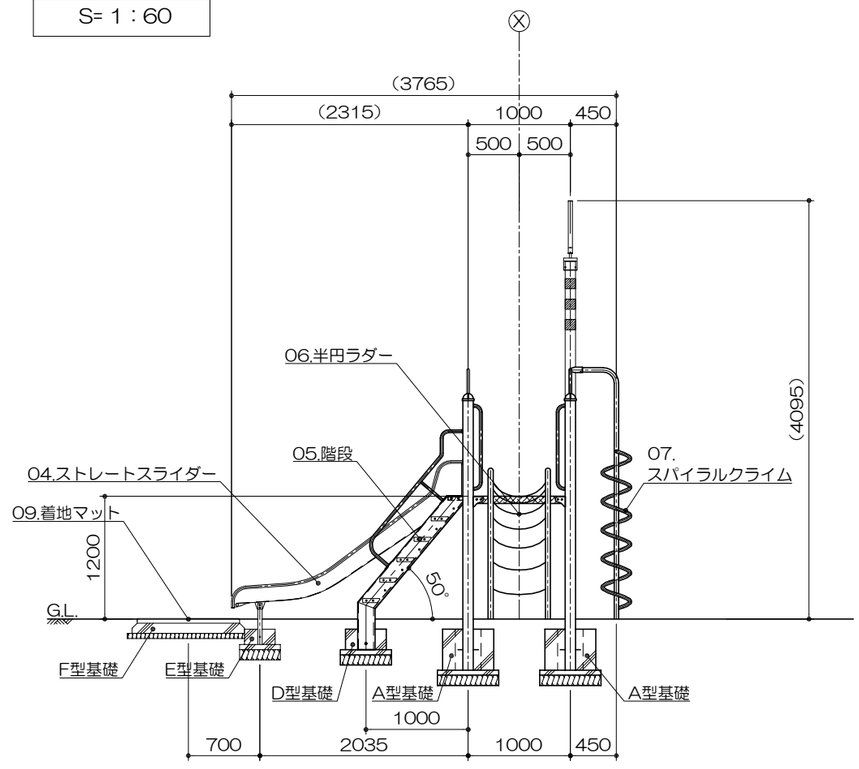

PG33-SC126+マット付

それゆけ！
ドリームシップコンビ（児童用）

S=図示　（K）

基礎平面図

S= 1：60

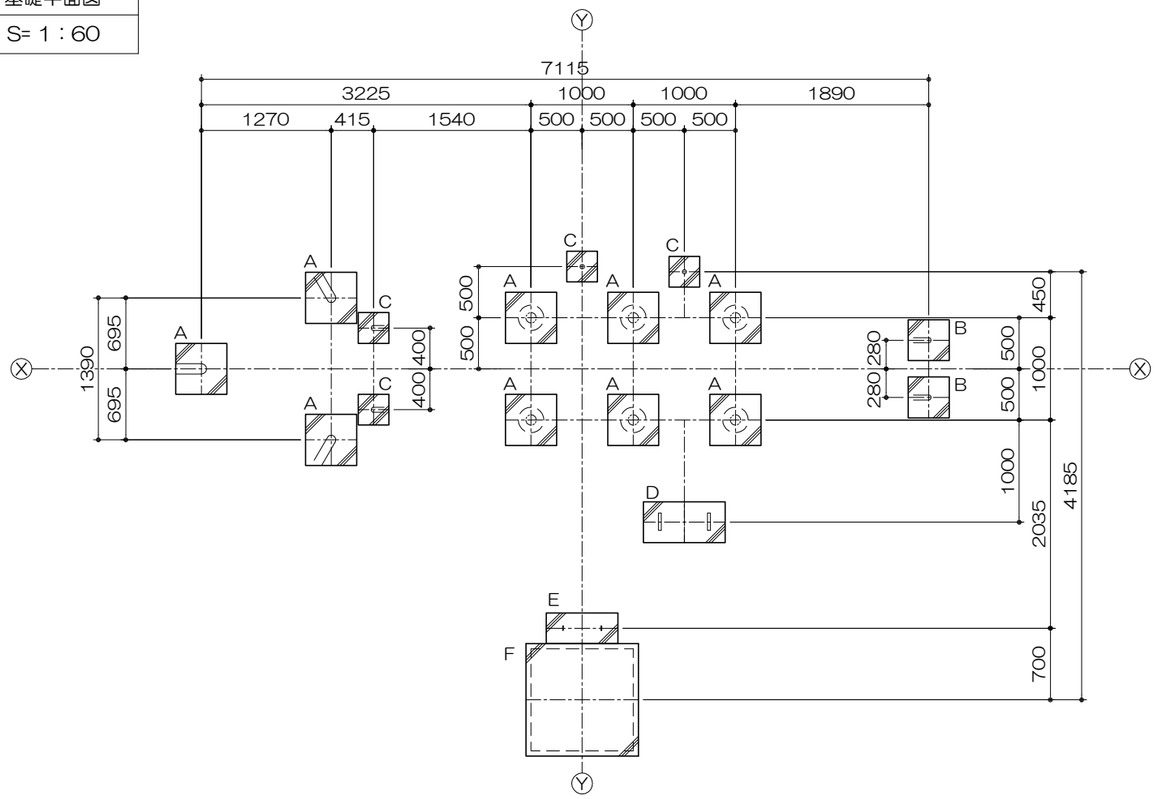

安全領域範囲

S= 1：100

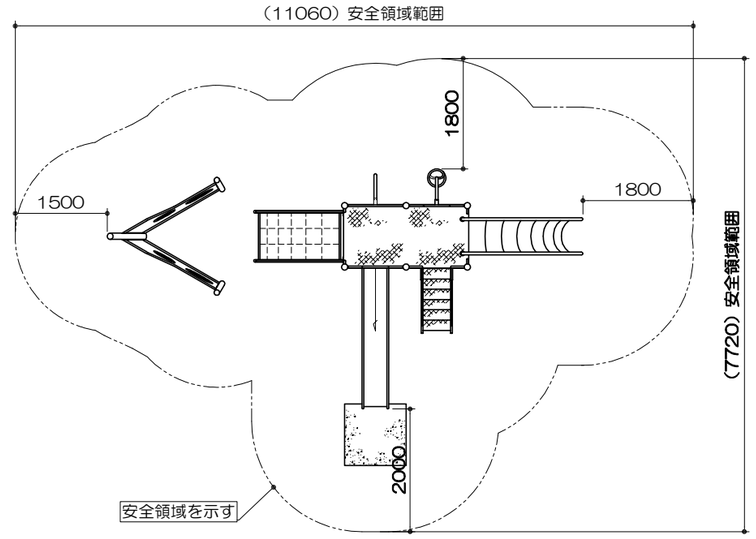

基礎リスト
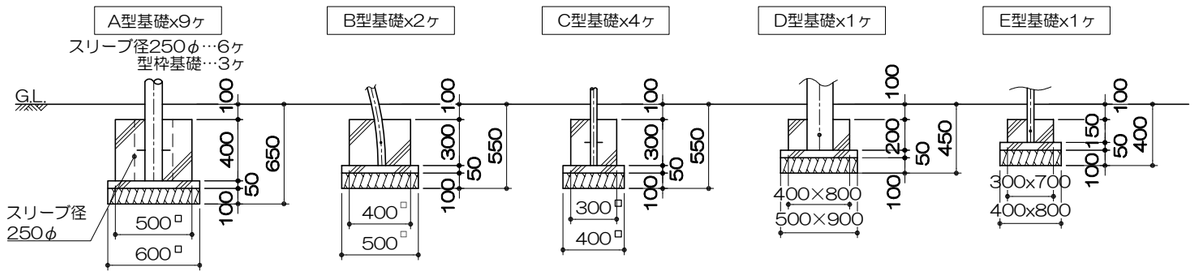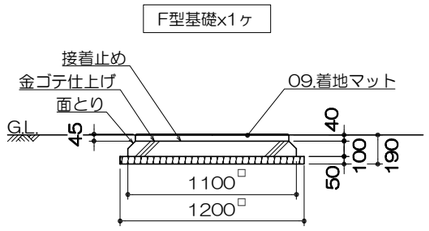
S= 1：40