TLP−570KE1

車止め（チェーン貫通）
S＝図示　（UK）

特記事項（1）
製品は、（一社）日本公園施設業協会・団体賠償責任保険に加入した製品とする。

平面図
S＝ 1：10

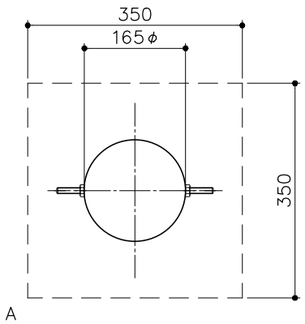

ポールヘッド詳細図
S＝ 1：5

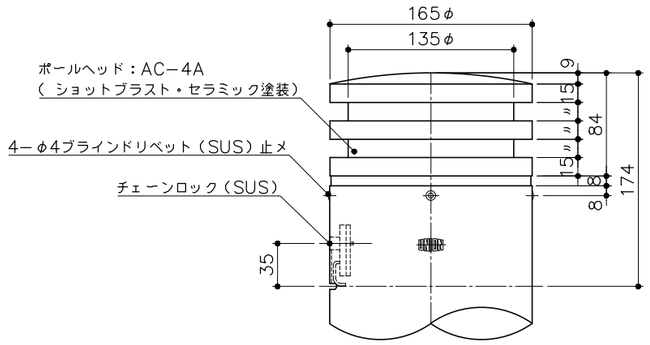
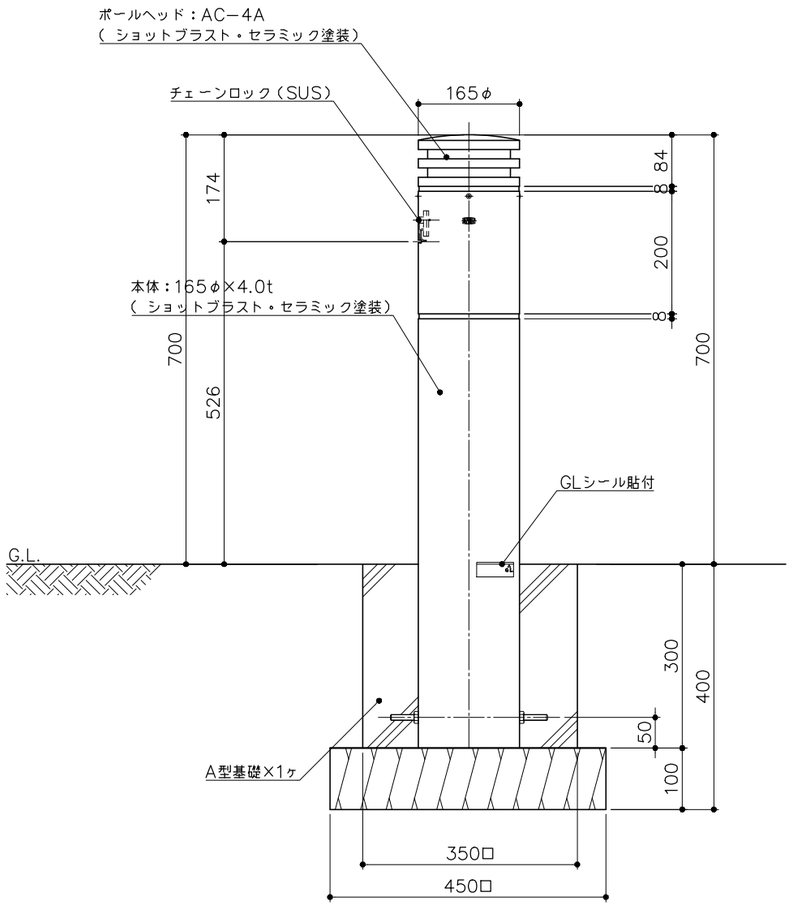
立面図
S＝ 1：10