TLP−570A−701−MBK

車止め
S=図示　　(BK)

特記事項（1）
指示なきコーナーはR面取り（R0.3）とする。
色：メタリックブラック
製品は、（一社）日本公園施設業協会・団体賠償責任保険に加入した製品とする。

平面図
S= 1:10

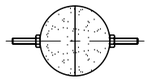

立面図
S= 1:10

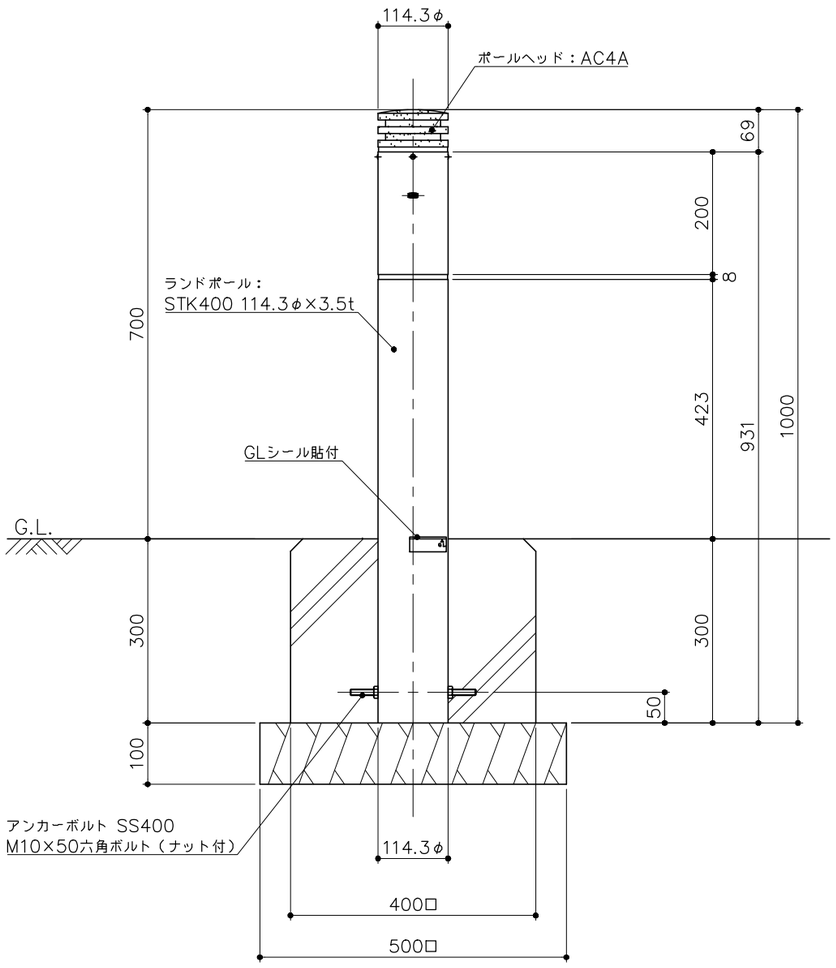

ポールヘッド部詳細図
S= 1:5

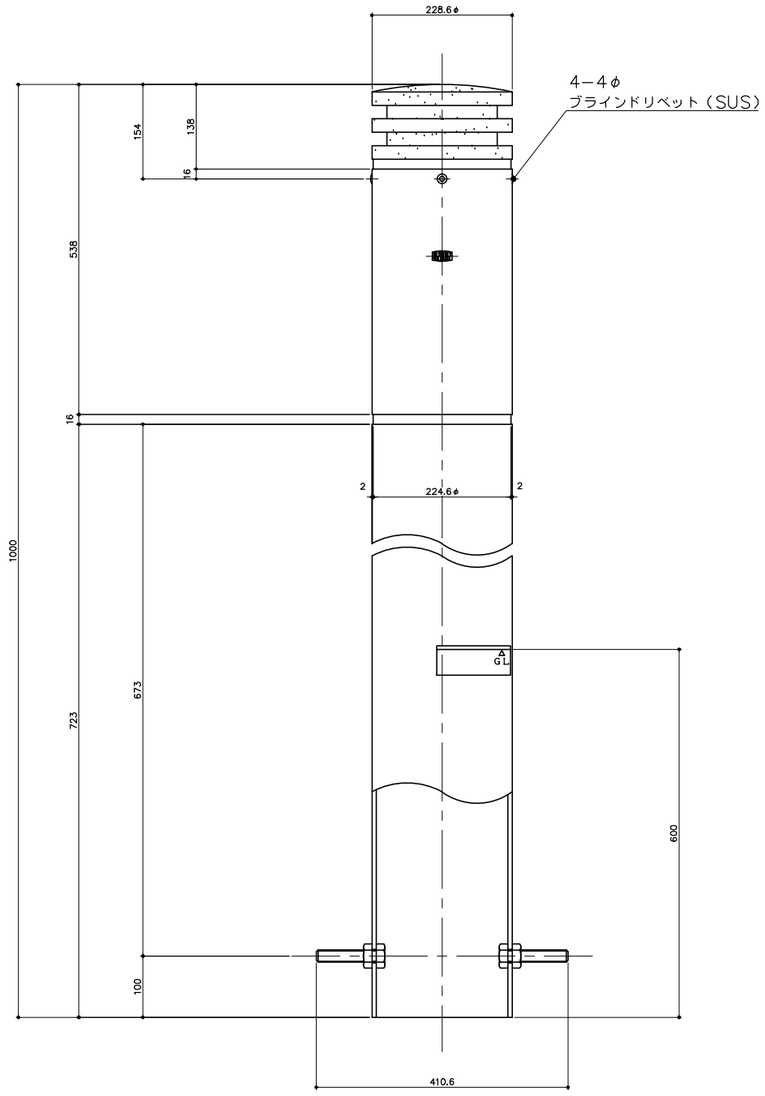
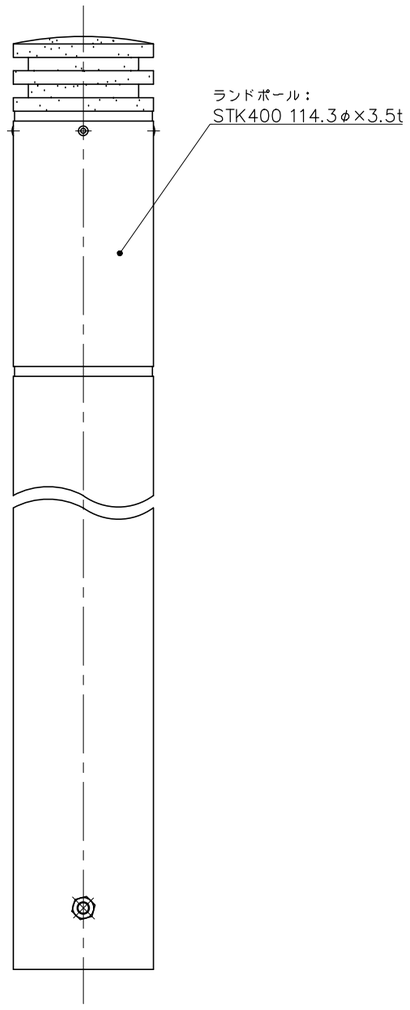
詳細図
S= 1:5