PG10−BE048

ベンチ＋バックレスト＋アームレスト
S＝図示　（BEU）

特記事項（５）
塗装　下地：ジンクロメートメッキ
　　下塗：特殊エポキシ樹脂系プライマー塗装
　　仕上：［合成樹脂高温焼付塗装／合成樹脂常温乾燥塗装］
ボルト・ナットは、全てステンレスとする。（アンカーボルトは除く）
座板は桧一等材とし、防虫防腐剤加圧注入処理後、撥水性T−WPステイン塗装仕上とする。
製品は、ISO9001・ISO14001両規格認証取得企業で製造された製品とする。
製品は、（一社）日本公園施設業協会・団体賠償責任保険に加入した製品とする。

平面図
S= 1：20

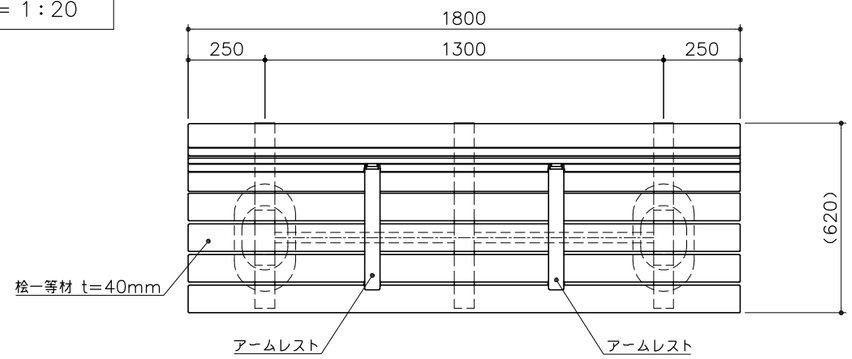

基礎平面図
S= 1：20

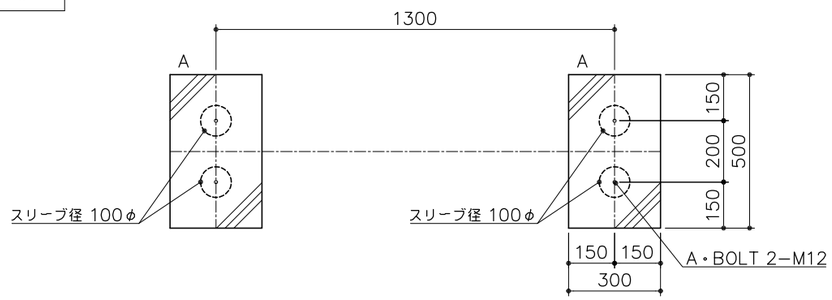

立面図
S= 1：20

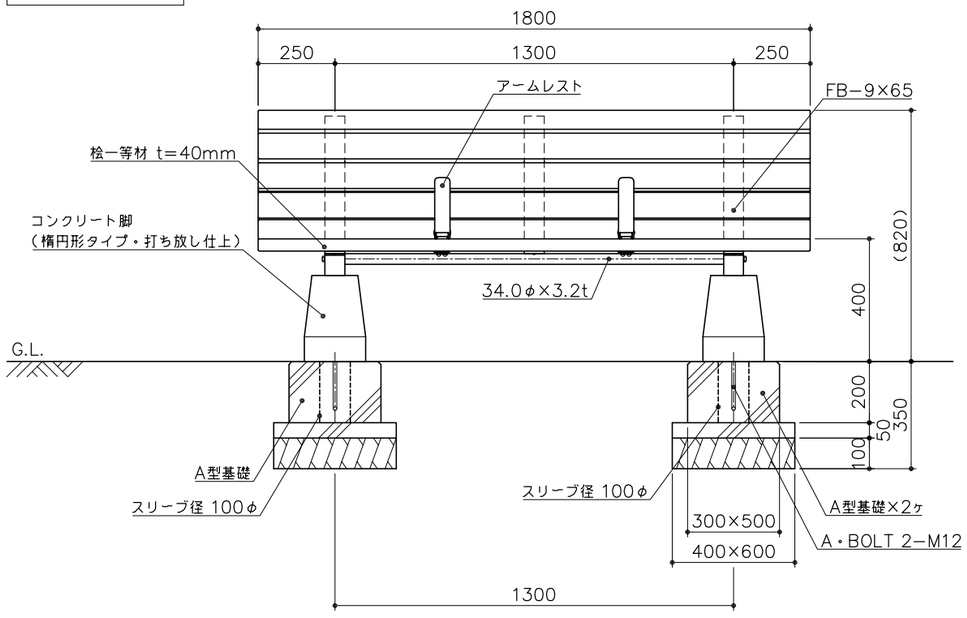
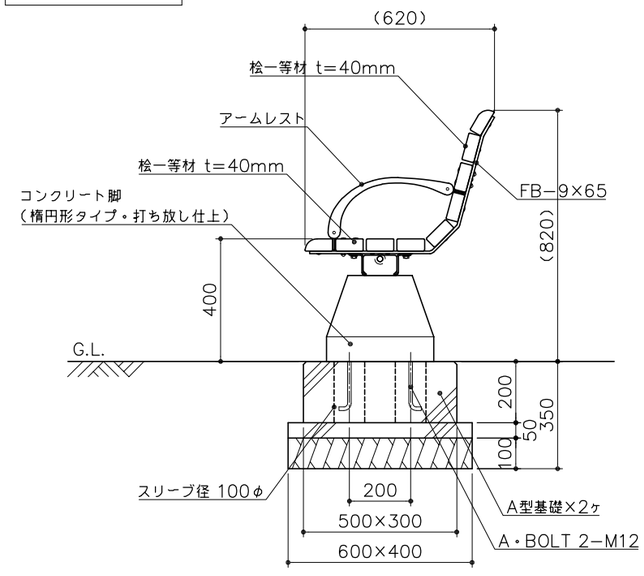
側面図
S= 1：20