PG10−PS140

ワンポールシェルター（UDベンチ付）

S＝図示　（AMK）

特記事項（3）

塗装　下地：ジンクロメートメッキ

下塗：特殊エポキシ樹脂系プライマー塗装

仕上：[合成樹脂高温焼付塗装 / 合成樹脂常温乾燥塗装]

ボルト・ナットは、全てステンレスとする。（アンカーボルトは除く）

木部は、MEDウッドーAとする。

製品は、ISO9001・ISO14001両規格認証取得企業で製造された製品とする。

製品は、（一社）日本公園施設業協会・団体賠償責任保険に加入した製品とする。

屋根伏図

S=1：50

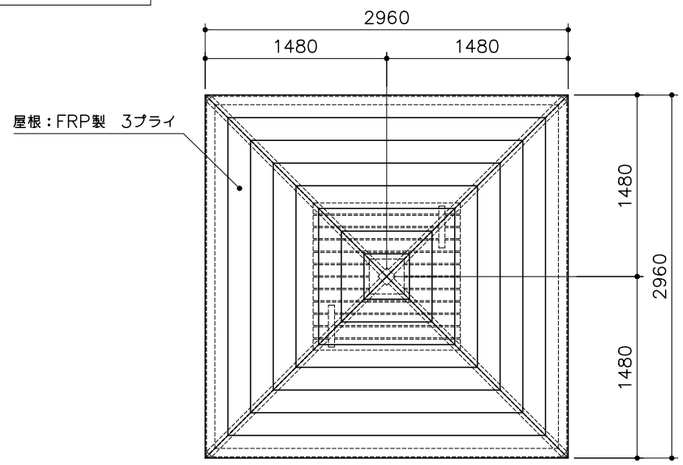

ベンチ平面図

S=1：30

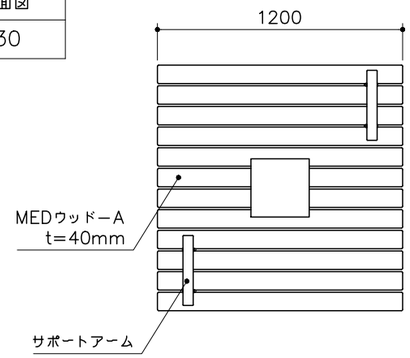

アンカープラン

S=1：20

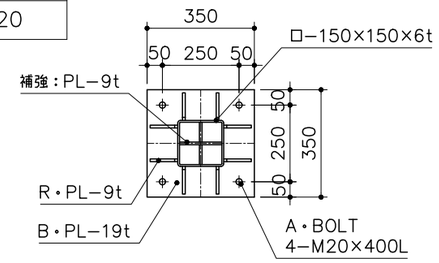

立面図

S=1：50

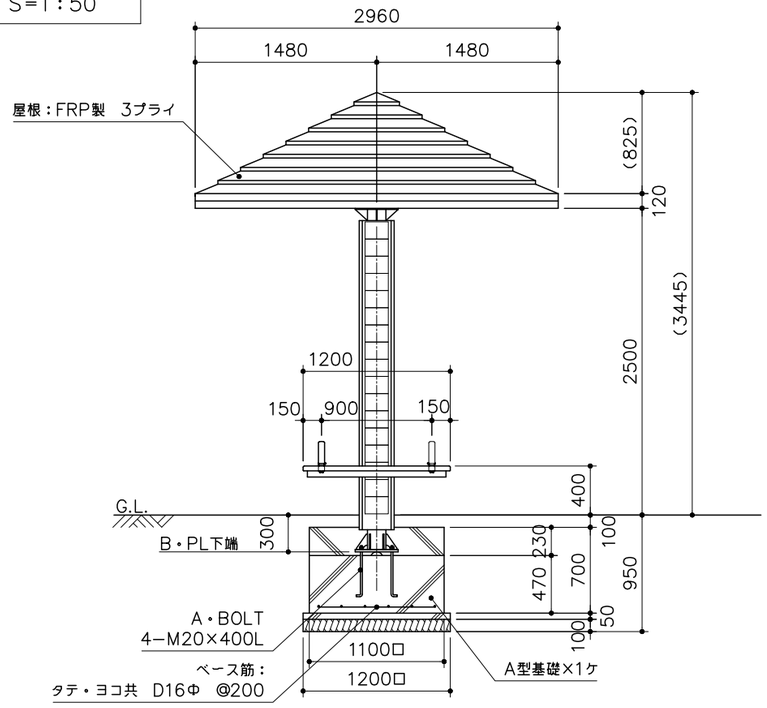

矩計図

S=1：30

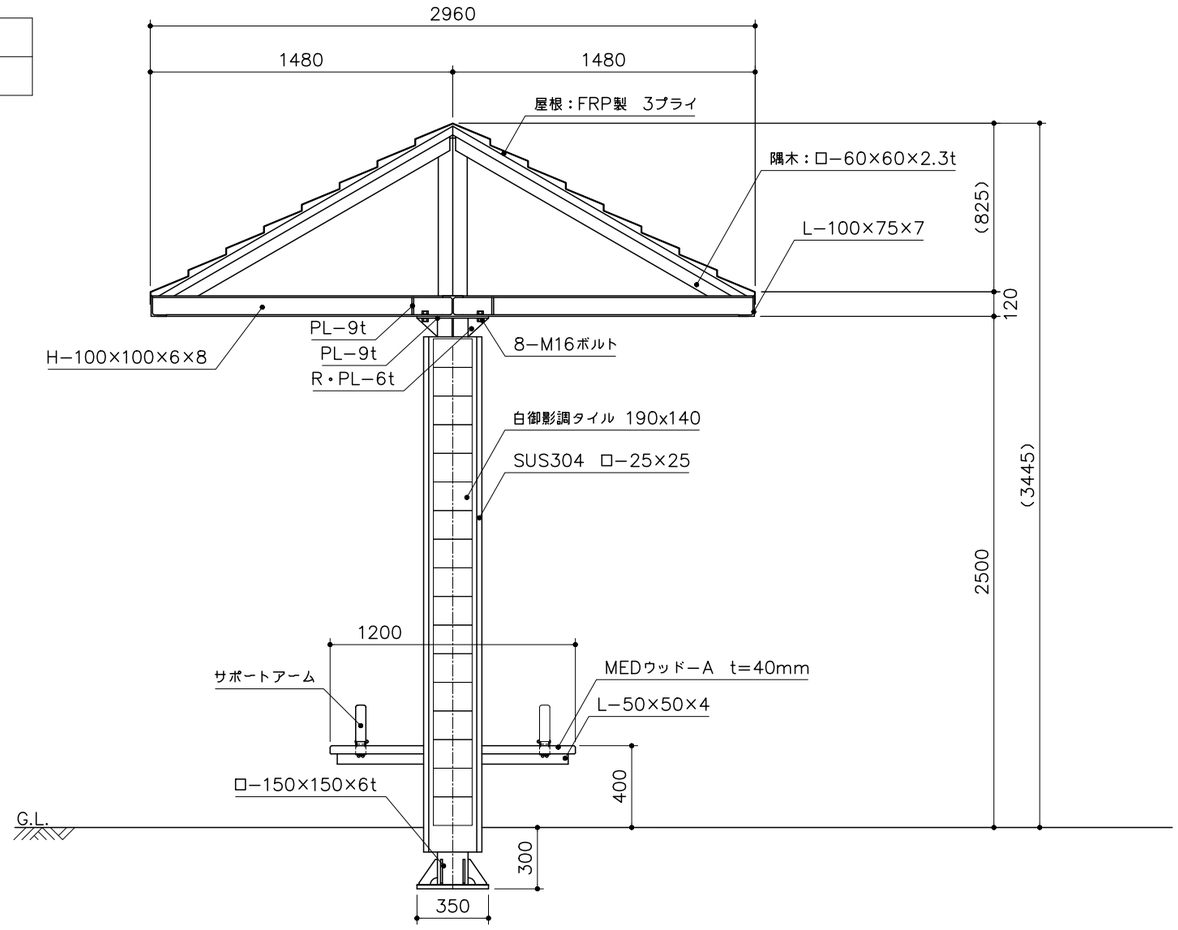

基礎平面図
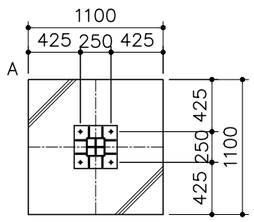
S=1：50