PG10−PS139

ワンポールシェルター（ベンチ付）
S＝図示　（ZAM）

特記事項（4）
塗装　下地：ジンクロメートメッキ
　　下塗：特殊エポキシ樹脂系プライマー塗装
　　仕上：[合成樹脂高温焼付塗装 / 合成樹脂常温乾燥塗装]
ボルト・ナットは、全てステンレスとする。（アンカーボルトは除く）
木部は、MEDウッドーAとする。
製品は、ISO9001・ISO14001両規格認証取得企業で製造された製品とする。
製品は、（一社）日本公園施設業協会・団体賠償責任保険に加入した製品とする。

屋根伏図
S=1：50

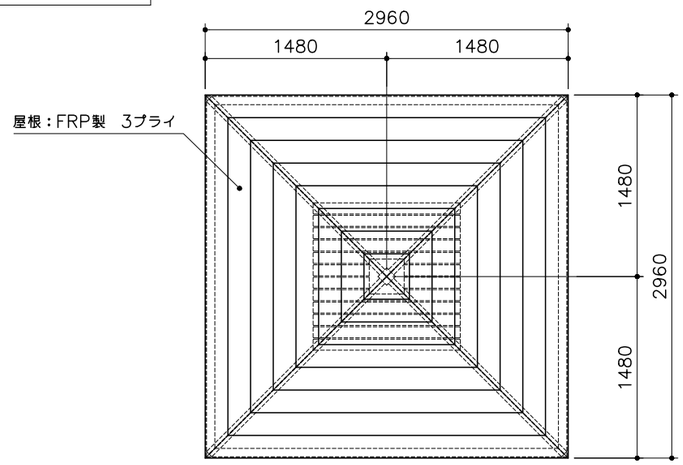

ベンチ平面図
S=1：30

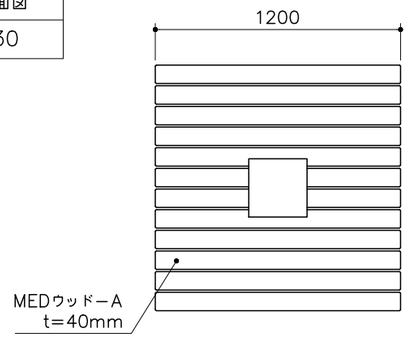

アンカープラン
S=1：20

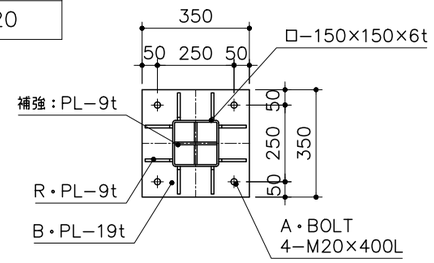

立面図
S=1：50

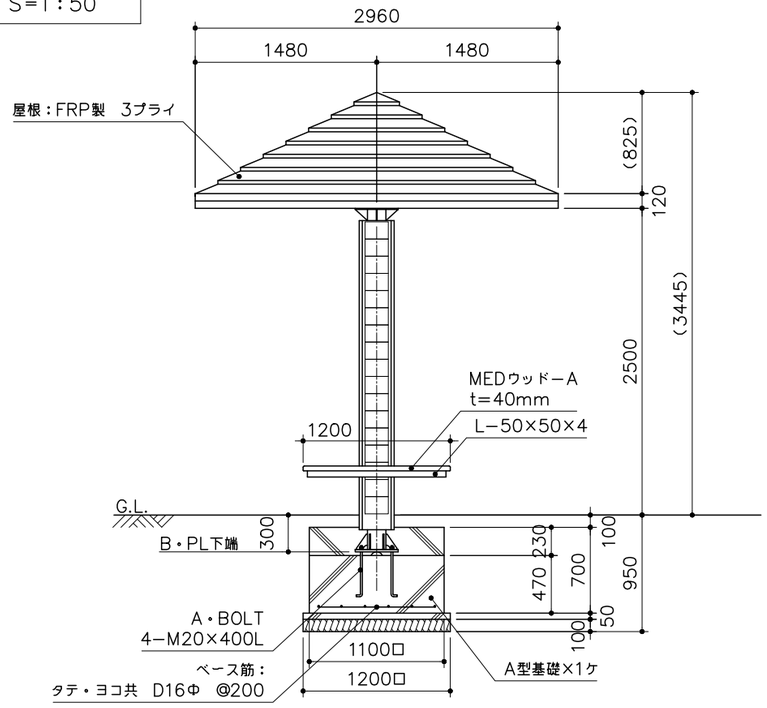

矩計図
S=1：30

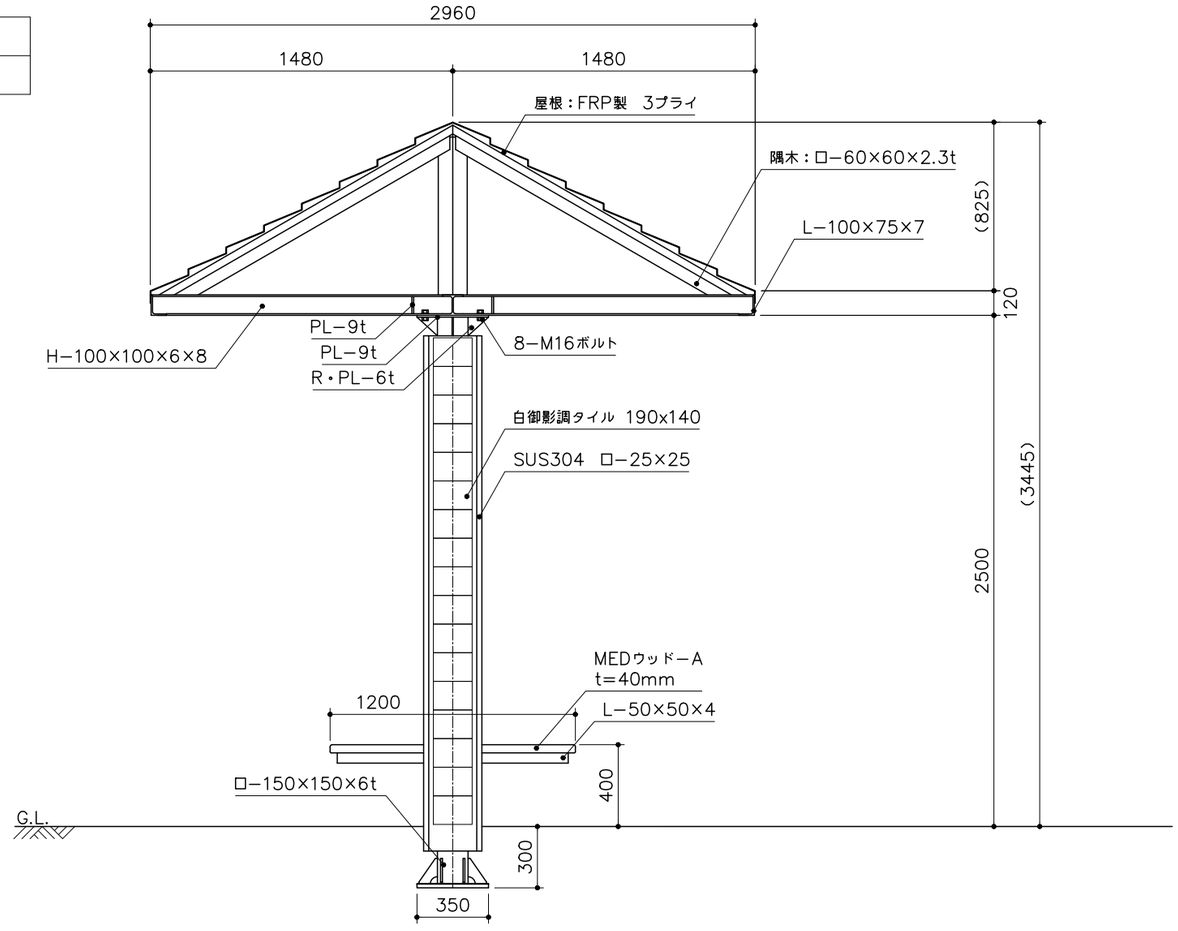
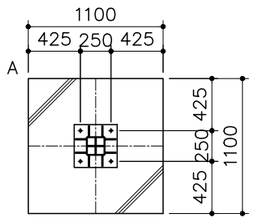
基礎平面図
S=1：50