PG10-PS126

# ワンポールシェルター

S=図示　（UME）

特記事項（4）
塗装　下地：ジンクロメートメッキ
　　下塗：特殊エポキシ樹脂系プライマー塗装
　　仕上：[合成樹脂高温焼付塗装 / 合成樹脂常温乾燥塗装]
ボルト・ナットは、全てステンレスとする。（アンカーボルトは除く）
製品は、ISO9001・ISO14001両規格認証取得企業で製造された製品とする。
製品は、（一社）日本公園施設業協会・団体賠償責任保険に加入した製品とする。

## 屋根伏図

S= 1：50

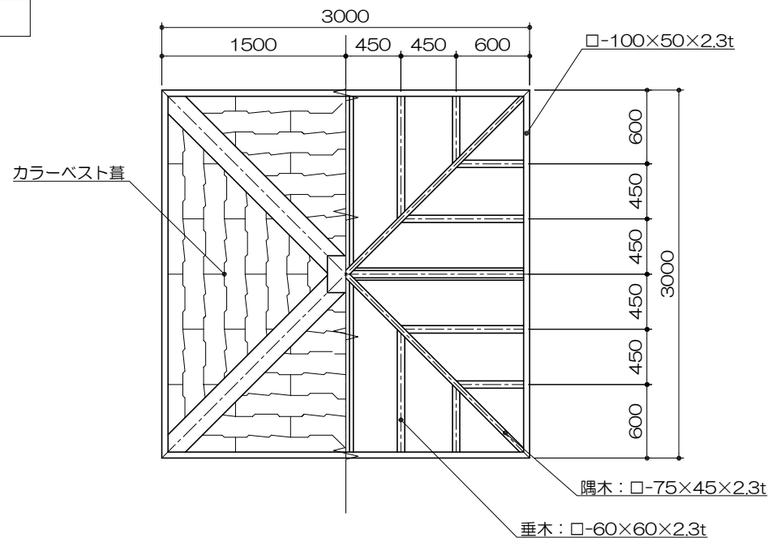


## アンカープラン

S= 1：20

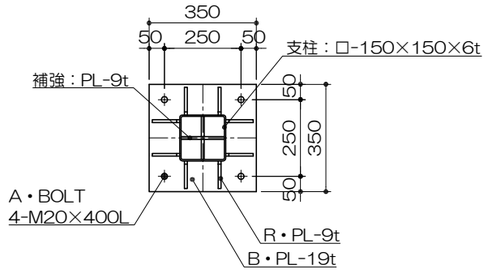


## 立面図

S= 1：50

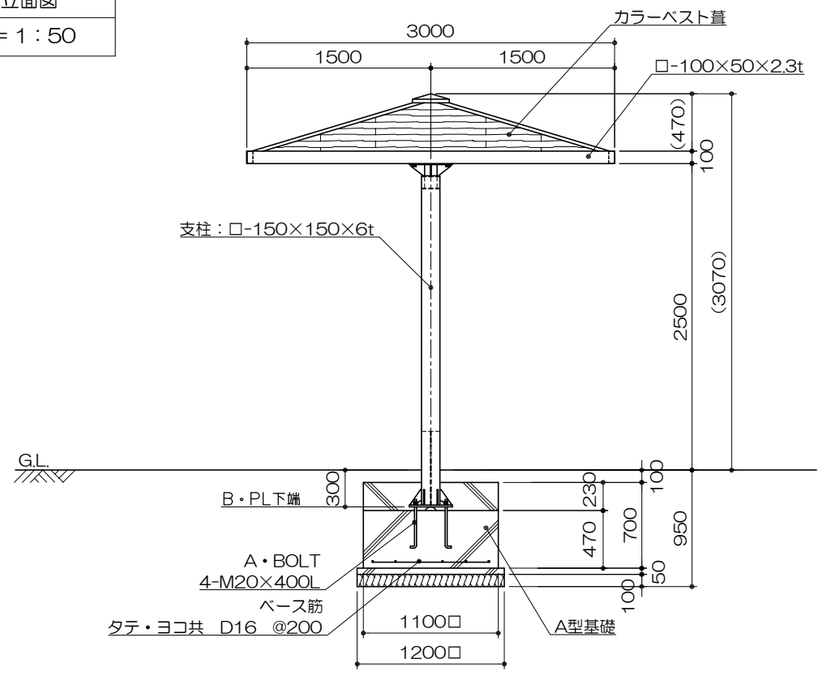


## 短計図

S= 1：40

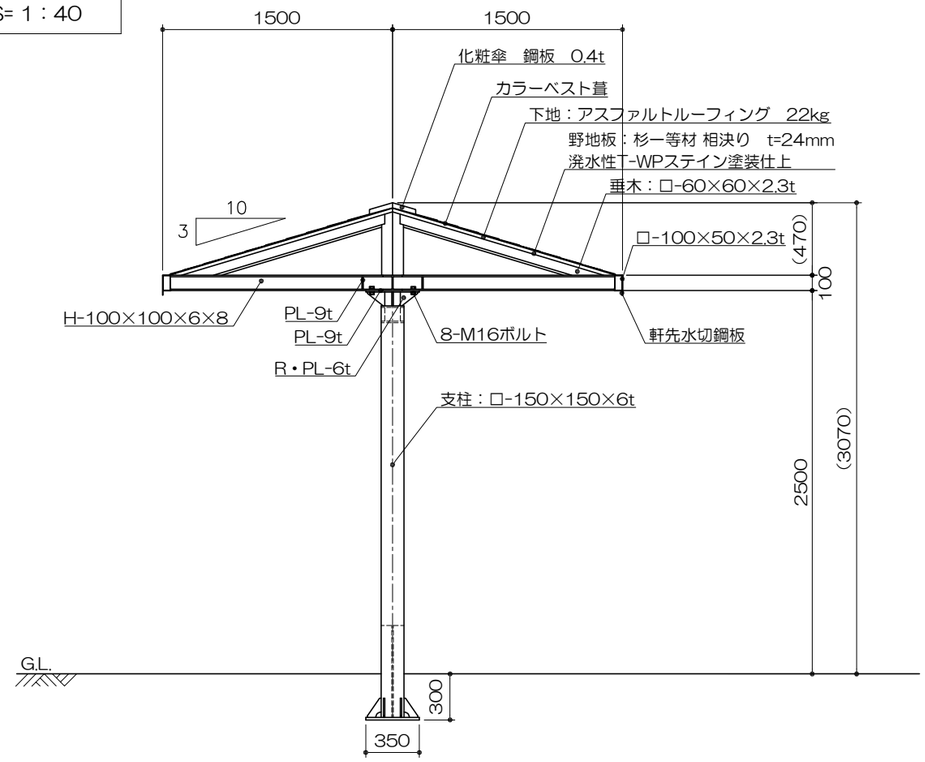


## 基礎平面図
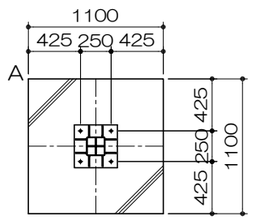
S= 1：50