PG10−PS045

パーゴラ（スチール柱・MED）
S＝図示　（AMI）

特記事項（4）
塗装　下地：ジンクロメートメッキ
　　下塗：特殊エポキシ樹脂系プライマー塗装
　　仕上：［合成樹脂高温焼付塗装／合成樹脂常温乾燥塗装］
ボルト・ナットは、全てステンレスとする。（アンカーボルトは除く）
ルーバーは、MEDウッド−Fとする。
製品は、ISO9001・ISO14001両規格認証取得企業で製造された製品とする。
製品は、（一社）日本公園施設業協会・団体賠償責任保険に加入した製品とする。

平面図
S= 1：40

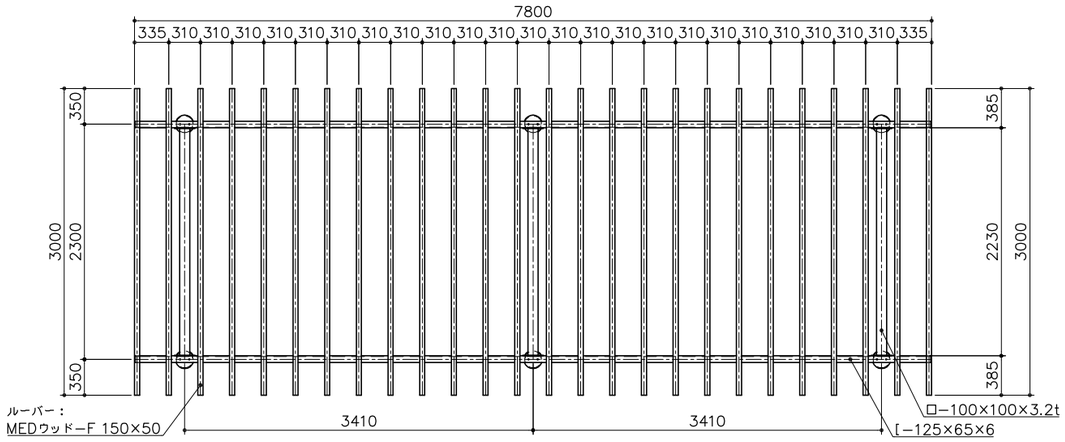

基礎平面図
S= 1：40

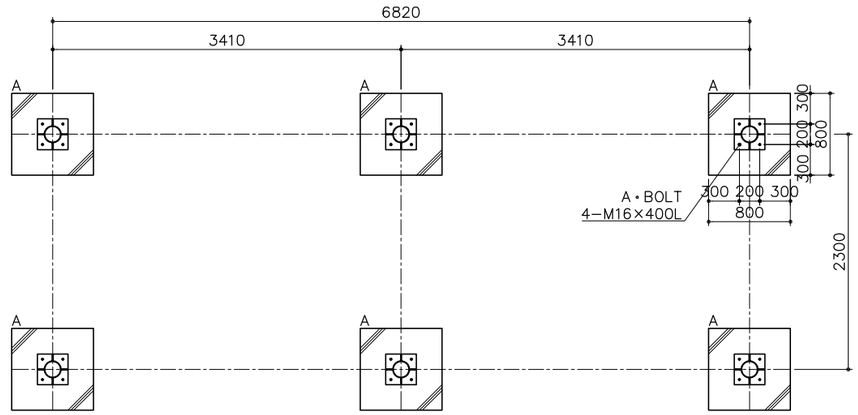

立面図
S= 1：40

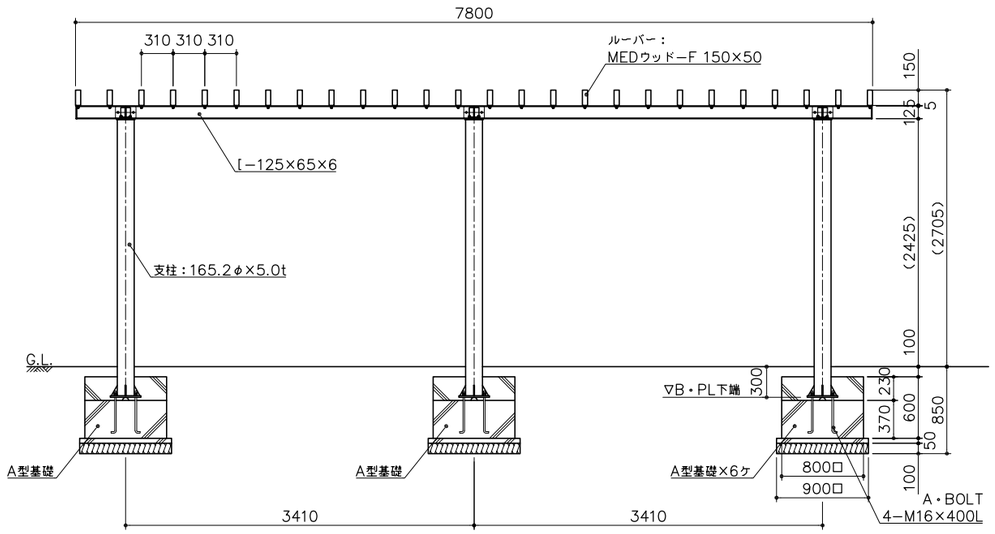

側面図
S= 1：40

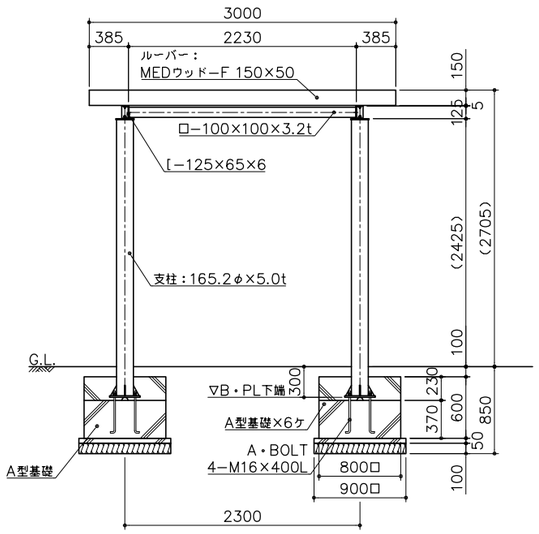
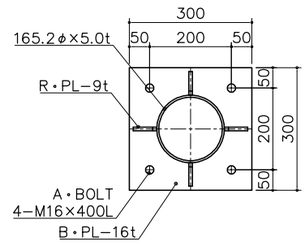
アンカープラン
S= 1：10