平面図
S= 1：50

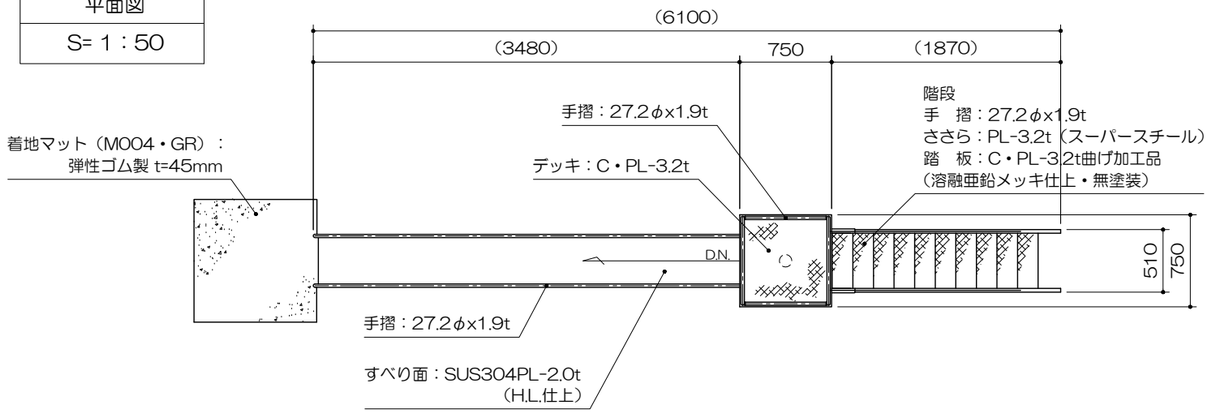

基礎平面図
S= 1：50

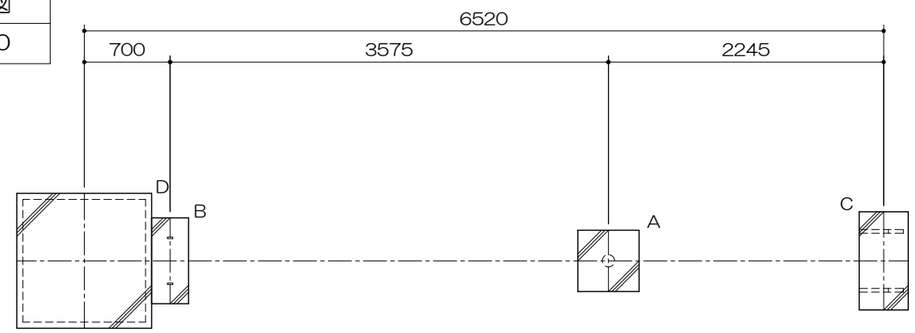

D型基礎詳細図
S= 1：50

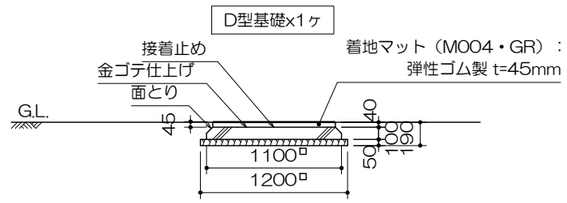

立面図
S= 1：50

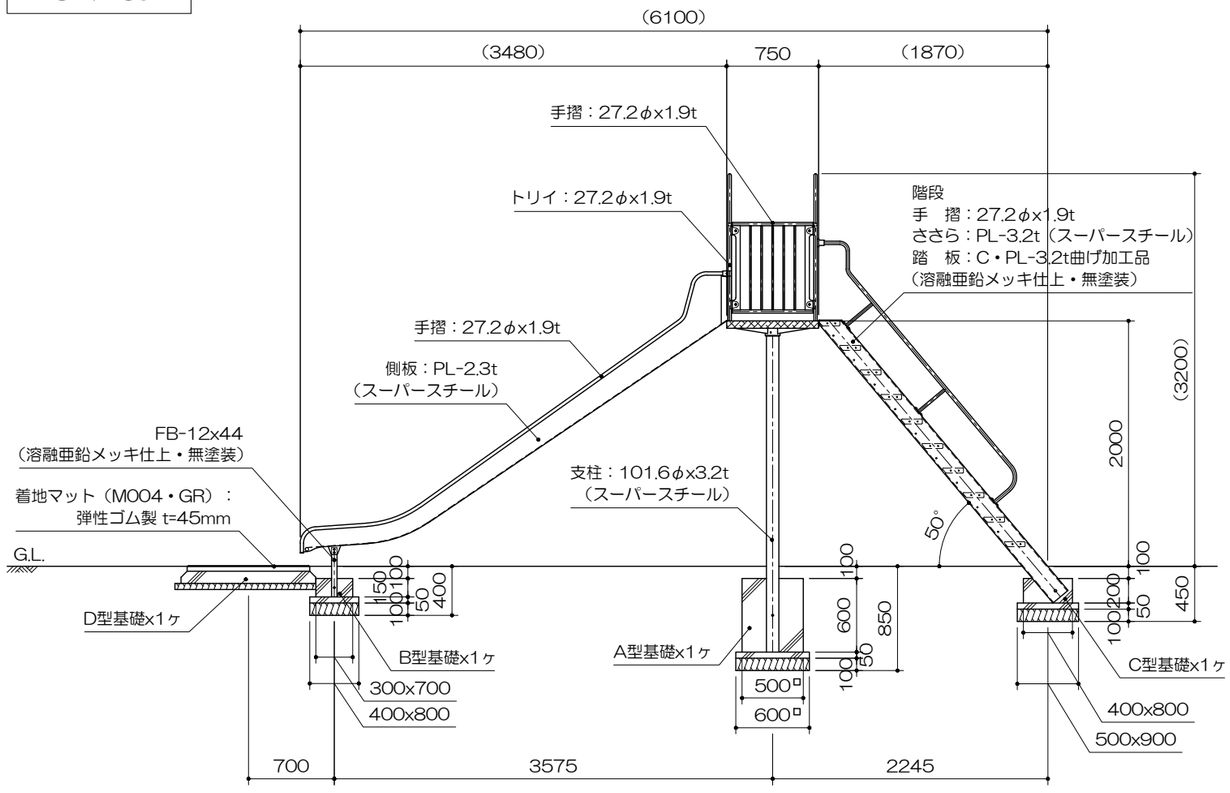

安全領域範囲
S= 1：100

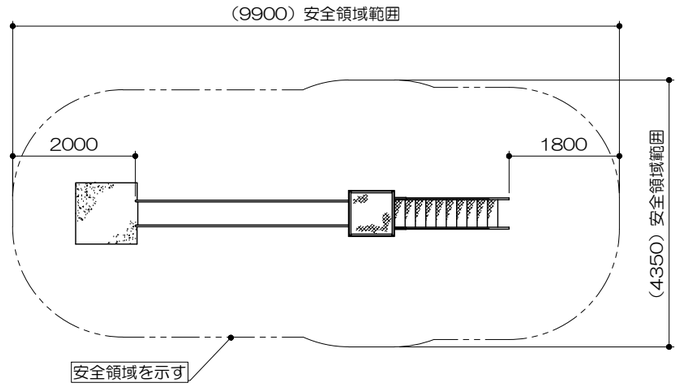

PG31-SU014+マット付

スタンダードスライダー（H-2000）	
S=図示	(UEMZ)

特記事項（4）
塗装　下地：ジンクロメートメッキ（スーパースチール部を除く）
　　下塗：特殊エポキシ樹脂系プライマー塗装
　　仕上：合成樹脂高温焼付塗装
スーパースチールは高耐食メッキ材とする。
ボルト・ナットは全てジンクロメートメッキとする。
階段踏板は、溶融亜鉛メッキ仕上（無塗装）とする。
製品は、ISO9001・ISO14001両規格認証取得企業で製造された製品とする。
製品は、SP表示認定企業で製造された製品とする。
製品は、（一社）日本公園施設業協会・団体賠償責任保険に加入した製品とする。
製品は、（一社）日本公園施設業協会が策定した
「遊具の安全に関する規準（JPFA-SP-S：2014）」に適合した製品とする。
製品の対象年齢は、6～12歳とする。