平面図
S= 1：40

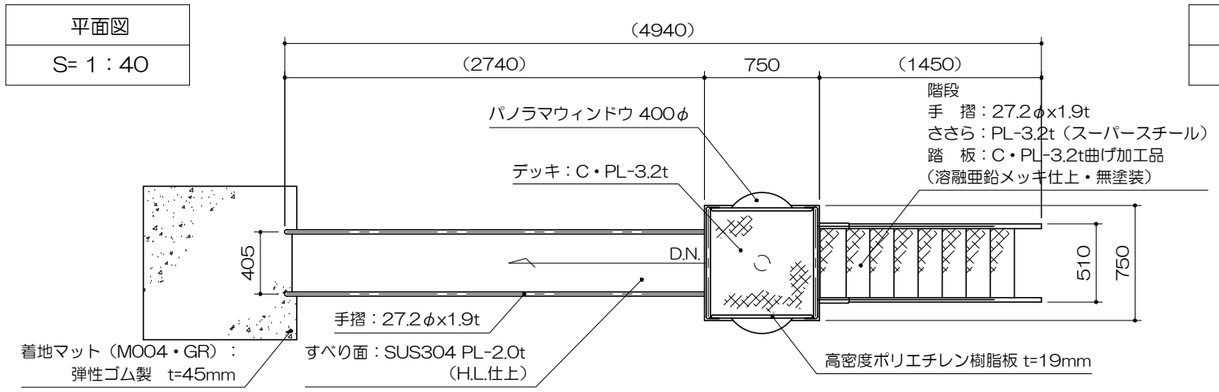

基礎平面図
S= 1：40

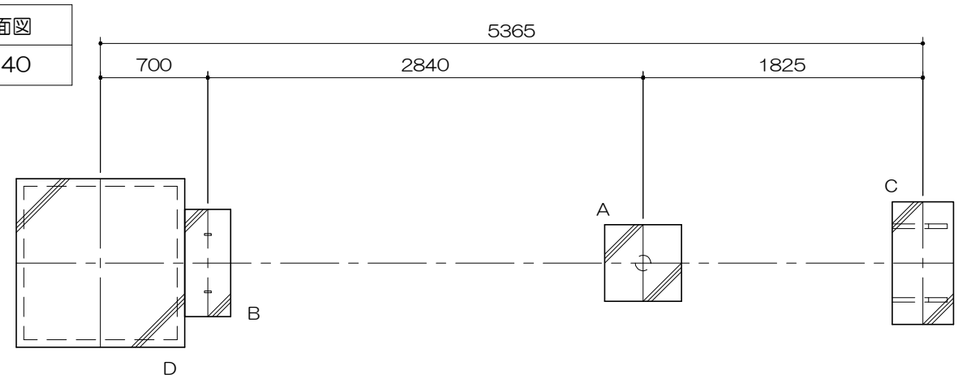

D型基礎詳細図
S= 1：40

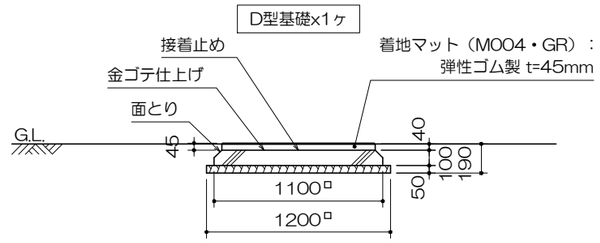

立面図
S= 1：40

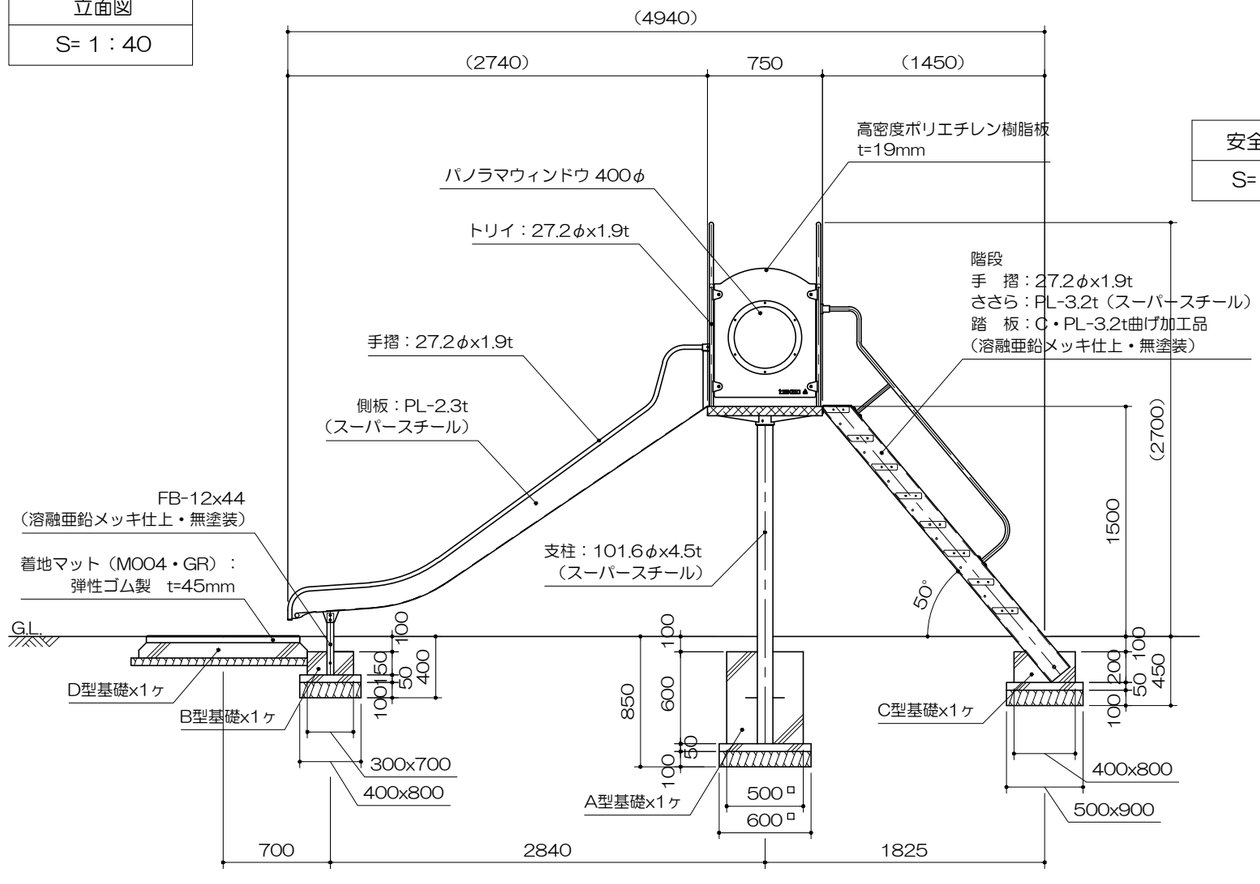

安全領域範囲
S= 1：100

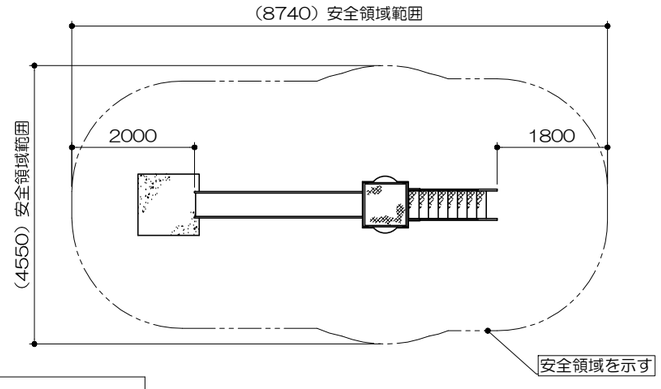

PG31-SU008+マット付

エルフスライダー（H-1500）
S=図示　（AM）

特記事項（1）
塗装　下地：ジンクロメートメッキ（スーパースチール部を除く）
下塗：特殊エポキシ樹脂系プライマー　1回塗
仕上：[合成樹脂高温焼付塗装 / 合成樹脂常温乾燥塗装]　2回塗
スーパースチールは高耐食メッキ材とする。
ボルト・ナットは全てジンクロメートメッキとする。
階段踏板は、溶融亜鉛メッキ仕上（無塗装）とする。
製品は、ISO9001・ISO14001両規格認証取得企業で製造された製品とする。
製品は、SP表示認定企業で製造された製品とする。
製品は、（一社）日本公園施設業協会・団体賠償責任保険に加入した製品とする。
製品は、（一社）日本公園施設業協会が策定した
「遊具の安全に関する規準（JPFA-SP-S：2014）」に適合した製品とする。
製品の対象年齢は、3～6歳とする。