PG31-SK009

トーイングトラクター

S=図示　（1）

特記事項（0）
塗装　下地：ジンクロメートメッキ
　　下塗：特殊エポキシ樹脂系プライマー　　1回塗
　　仕上：[合成樹脂高温焼付塗装 / 合成樹脂常温乾燥塗装]　　2回塗
ボルト・ナットは全てジンクロメートメッキとする。
製品は、ISO9001・ISO14001両規格認証取得企業で製造された製品とする。
製品は、SP表示認定企業で製造された製品とする。
製品は、（一社）日本公園施設業協会・団体賠償責任保険に加入した製品とする。
製品は、（一社）日本公園施設業協会が策定した
「遊具の安全に関する規準（JPFA-SP-S：2014）」に適合した製品とする。
製品の対象年齢は、1～3歳とする。

平面図

S= 1：50

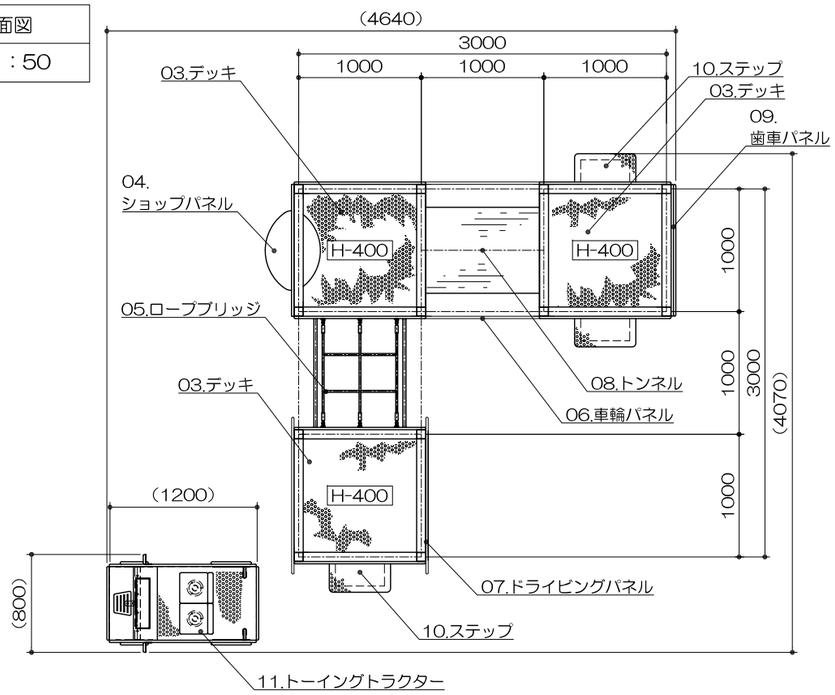

アイテムリスト

No	アイテム名	主要部材	数量	
01	支柱	□-75x75x3.2t	／	基
02	手摺	手　摺：27.2φx1.9t 手摺子：RB-13φ	／	基
03	デッキ	ポリエチレン樹脂板 t=18mm （ノンスリップ処理）	／	基
04	ショップパネル	高密度ポリエチレン樹脂板 （青・白・青）t=19mm	1	基
05	ロープブリッジ	コンパウンドロープ 16φ（青）	1	基
06	車輪パネル	高密度ポリエチレン樹脂板 （白・黒・白）t=19mm	4	基
07	ドライビングパネル	高密度ポリエチレン樹脂板 （青・黄・青）t=19mm	1	基
08	トンネル	PL-2.3t（E·G·H·C）	1	基
09	歯車パネル	高密度ポリエチレン樹脂板 （YL）t=19mm	1	基
10	ステップ	ポリエチレン樹脂板 t =18mm （ノンスリップ処理）	3	基
11	トーイングトラクター	高密度ポリエチレン樹脂板 （白・黒・白）t=19mm	1	基

立面図

S= 1：50

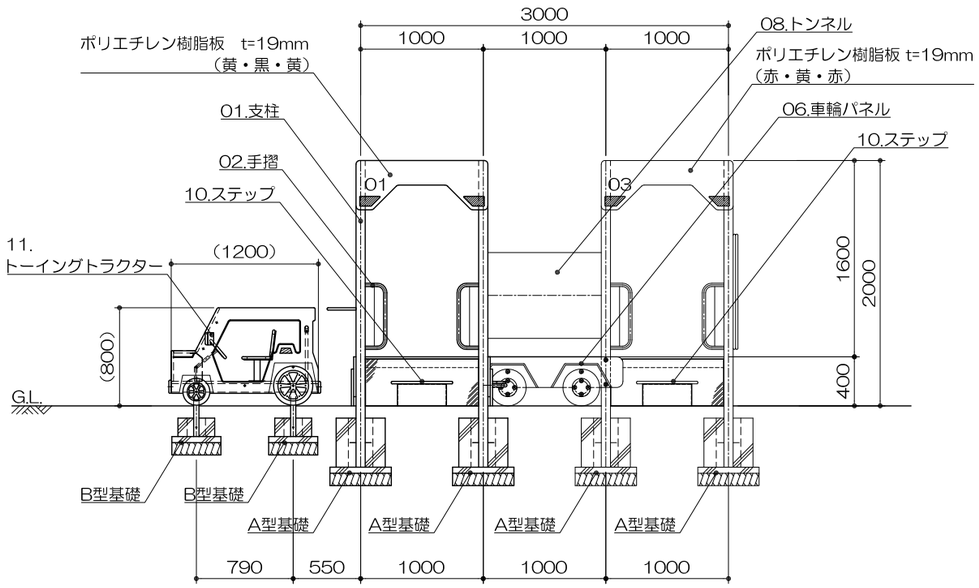

側面図

S= 1：50

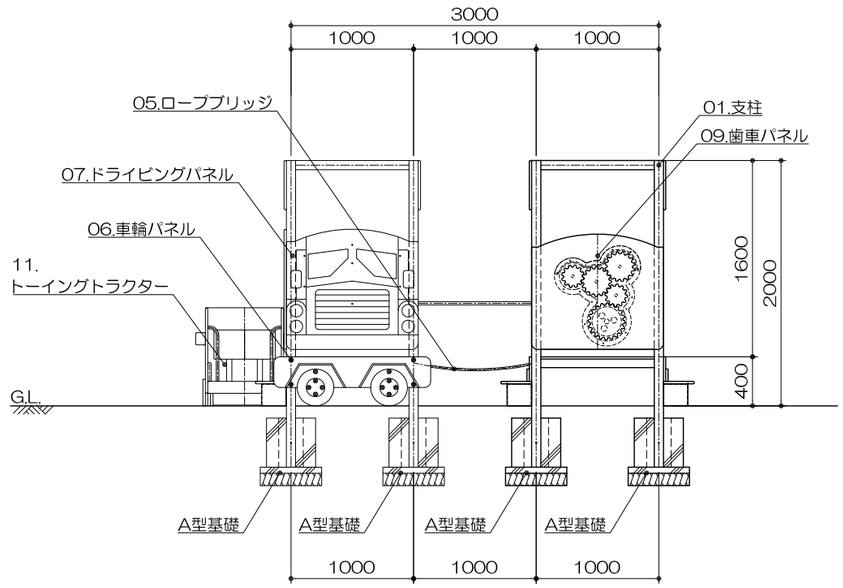

PG31-SK009

トーイングトラクター

S=図示　（1）

特記事項（0）
塗装　下地：ジンクロメートメッキ
　　下塗：特殊エポキシ樹脂系プライマー　　1回塗
　　仕上：[合成樹脂高温焼付塗装 / 合成樹脂常温乾燥塗装]　　2回塗
ボルト・ナットは全てジンクロメートメッキとする。
製品は、ISO9001・ISO14001両規格認証取得企業で製造された製品とする。
製品は、SP表示認定企業で製造された製品とする。
製品は、（一社）日本公園施設業協会・団体賠償責任保険に加入した製品とする。
製品は、（一社）日本公園施設業協会が策定した
「遊具の安全に関する規準（JPFA-SP-S：2014）」に適合した製品とする。
製品の対象年齢は、1～3歳とする。

基礎平面図

S= 1：50

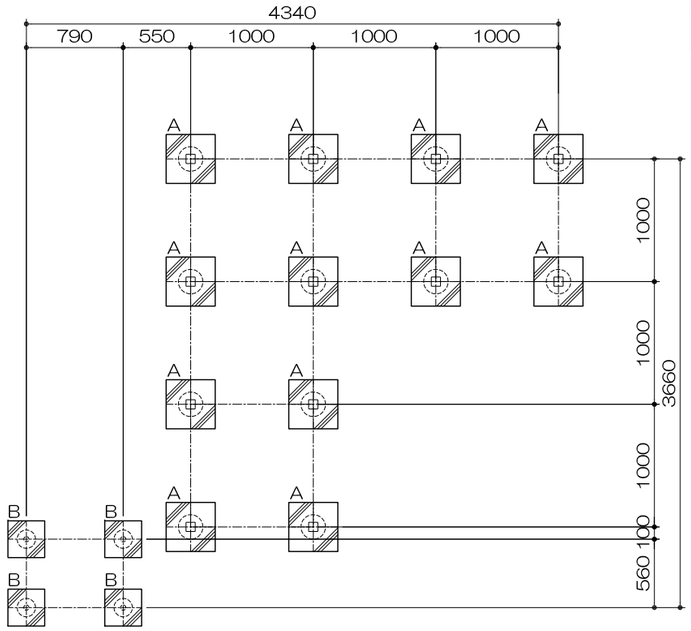

安全領域範囲

S= 1：100

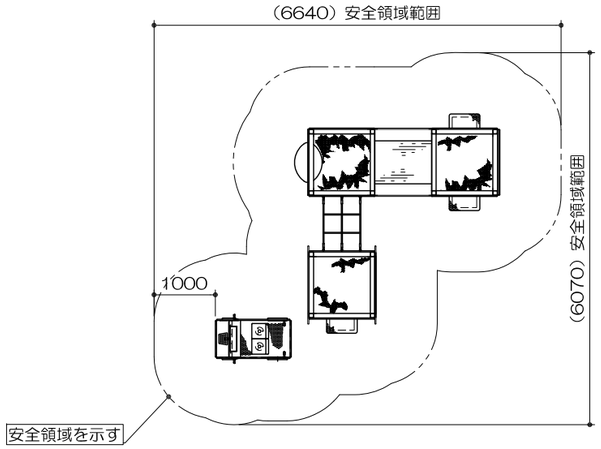

基礎リスト
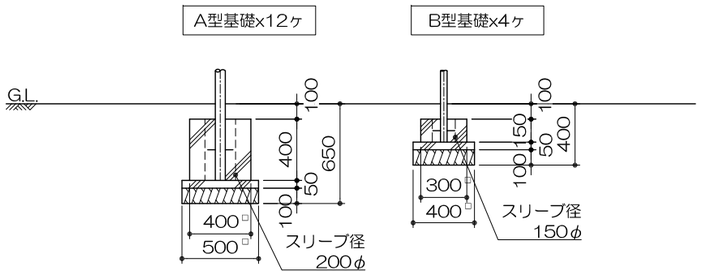
S= 1：40