PG31-SC504+マット付

トレッキングライン

S=図示　　(UM)

特記事項（1）

塗装　下地：ジンクロメートメッキ（スーパースチール部は除く）

下塗：特殊エポキシ樹脂系プライマー　1回塗

仕上：[合成樹脂高温焼付塗装 / 合成樹脂常温乾燥塗装]　2回塗

ボルト・ナットは全てジンクロメートメッキとする。
スーパースチールは高耐食メッキ材とする。
階段踏板は、溶融亜鉛メッキ仕上（無塗装）とする。
座板は、イペ材（無処理）とし、
滲水性T-WPステイン塗装仕上とする。
樹脂製スライダー部分については、素材及び製作方法の特性上、
形状寸法が若干異なる場合があります。
製品は、ISO9001・ISO14001両規格認証取得企業で
製造された製品とする。
製品は、SP表示認定企業で製造された製品とする。
製品は、（一社）日本公園施設業協会・団体賠償責任保険に
加入した製品とする。
製品は、（一社）日本公園施設業協会が策定した
「遊具の安全に関する規準（JPFA-SP-S：2014）」に
適合した製品とする。
製品の対象年齢は、6～12歳とする。

平面図

S= 1：100

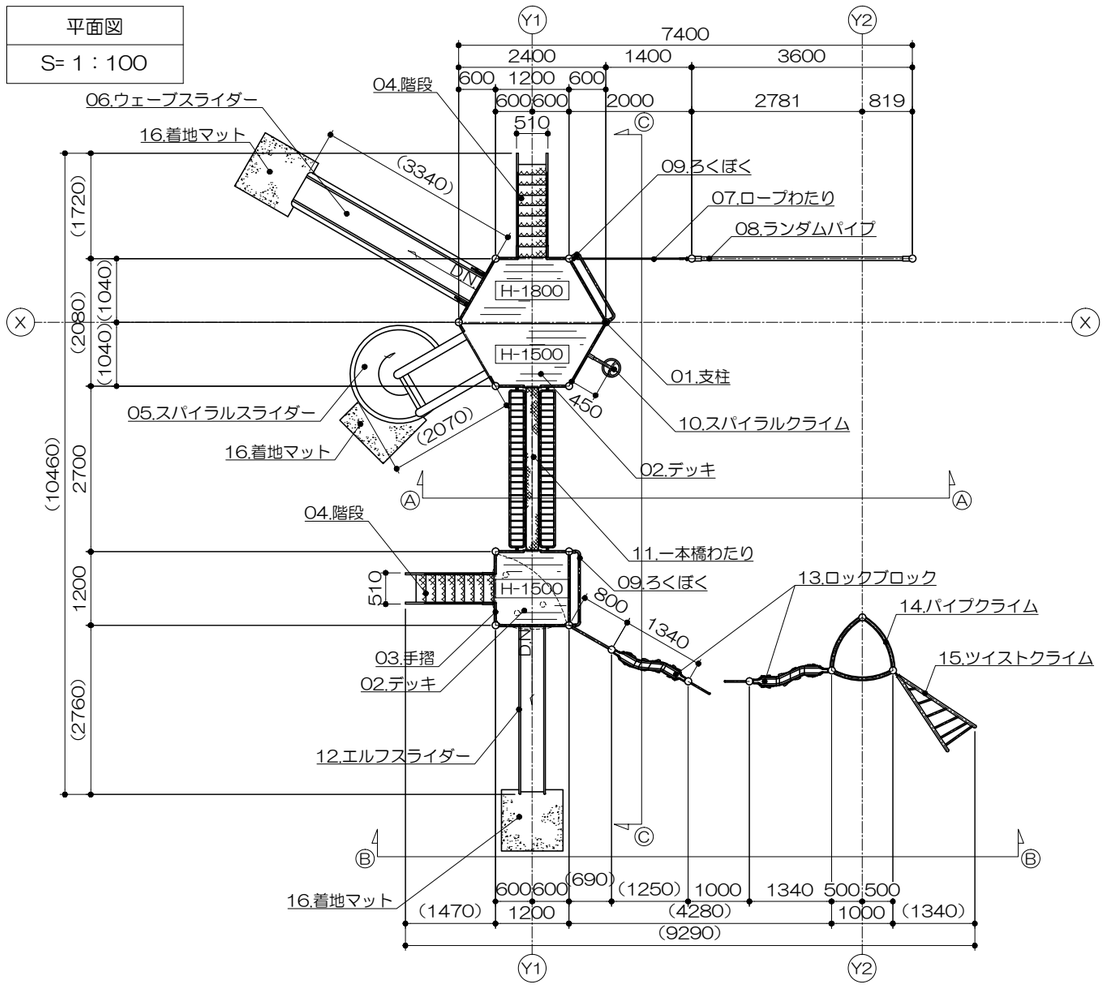

安全領域範囲

S= 1：300

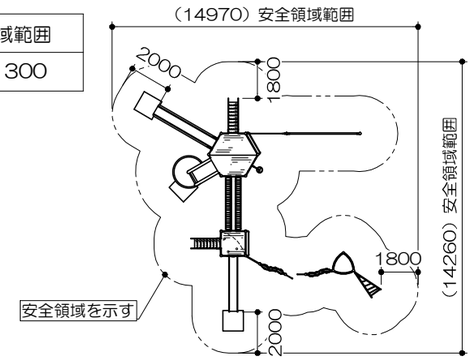

アイテムリスト

No	アイテム名	主要材料	数量	
01	支柱	114.3φx3.5t	-	基
02	デッキ	イペ材　t=29㎜	-	基
03	手摺	27.2φx1.9t RB-13φ	-	基
04	階段	手　摺：27.2φx1.9t ささら：PL-3.2t曲げ加工品 （スーパースチール） 踏　板：C・PL-3.2t　曲げ加工品 （溶融亜鉛メッキ仕上・無塗装）	2	基
05	スパイラル スライダー	低密度ポリエチレン樹脂回転成型品 （G）黄	1	基
06	ウェーブスライダー	低密度ポリエチレン樹脂回転成型品 （G）赤	1	基
07	ロープわたり	コンパウンドロープ 20φ（赤）	1	基
08	ランダムパイプ	60.5φx3.8t 27.2φx2.8t	1	基
09	ろくぼく	34.0φx3.2t	2	基
10	スパイラルクライム	42.7φx3.5t 27.2φx2.8t	1	基
11	一本橋わたり	手　摺：34.0φx2.3t デッキ：C·PL-3.2t	1	基
12	エルフスライダー	滑り面：SUS304 PL-2.0t （H.L.仕上） 手　摺：27.2φx1.9t 側　板：PL-2.3t（スーパースチール）	1	基
13	ロックブロック	低密度ポリエチレン樹脂回転成型品 （Pw）ブラウン	2	基
14	パイプクライム	34.0φx3.2t	1	基
15	ツイストクライム	27.2φx2.8t	1	基
16	着地マット	弾性ゴム製（M004・GR）　t=45mm	3	枚

A-A 矢視図

S= 1：100

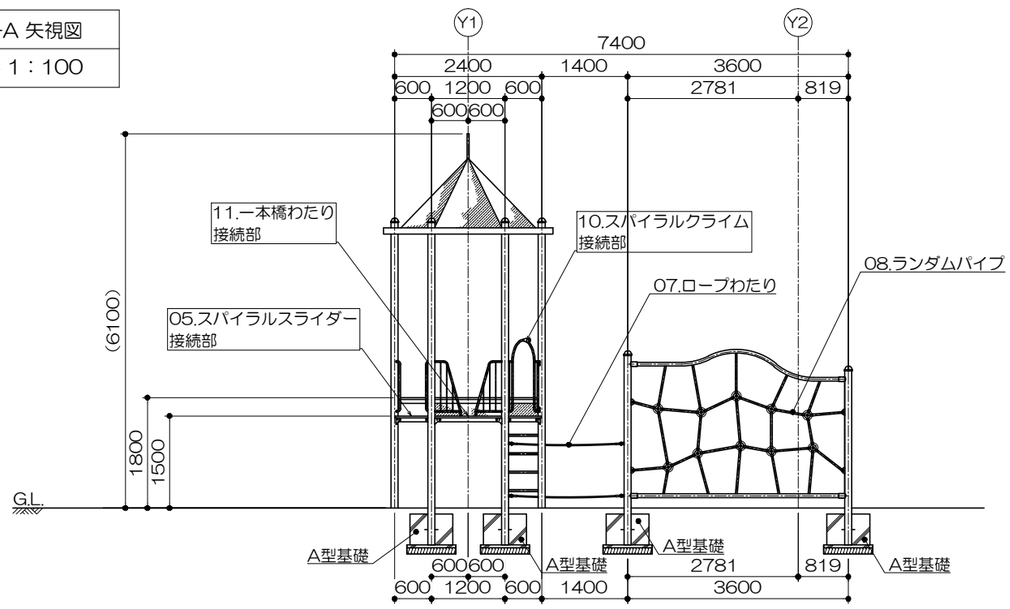

B-B 矢視図

S= 1：100

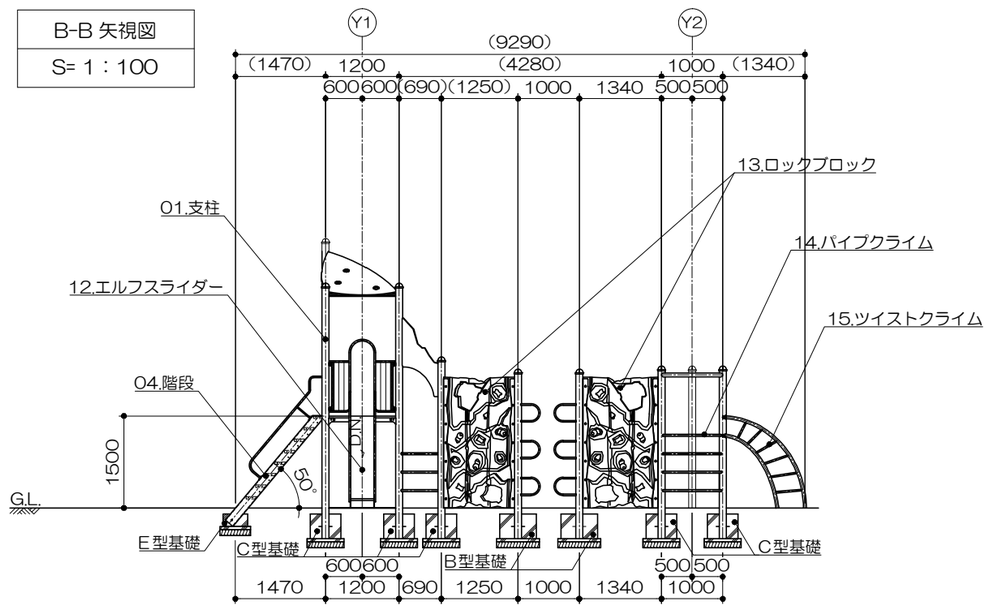

PG31-SC504+マット付

トレッキングライン

S=図示　　(UM)

特記事項（1）

塗装　下地：ジンクロメートメッキ（スーパースチール部は除く）

　　下塗：特殊エポキシ樹脂系プライマー　1回塗

　　仕上：[合成樹脂高温焼付塗装 / 合成樹脂常温乾燥塗装]　2回塗

ボルト・ナットは全てジンクロメートメッキとする。

スーパースチールは高耐食メッキ材とする。

階段踏板は、溶融亜鉛メッキ仕上（無塗装）とする。

座板は、イペ材（無処理）とし、滲水性T-WPステイン塗装仕上とする。

樹脂製スライダー部分については、素材及び製作方法の特性上、

形状寸法が若干異なる場合があります。

製品は、ISO9001・ISO14001両規格認証取得企業で製造された製品とする。

製品は、SP表示認定企業で製造された製品とする。

製品は、（一社）日本公園施設業協会・団体賠償責任保険に加入した製品とする。

製品は、（一社）日本公園施設業協会が策定した

「遊具の安全に関する規準（JPFA-SP-S：2014）」に適合した製品とする。

製品の対象年齢は、6～12歳とする。

基礎平面図

S= 1：100

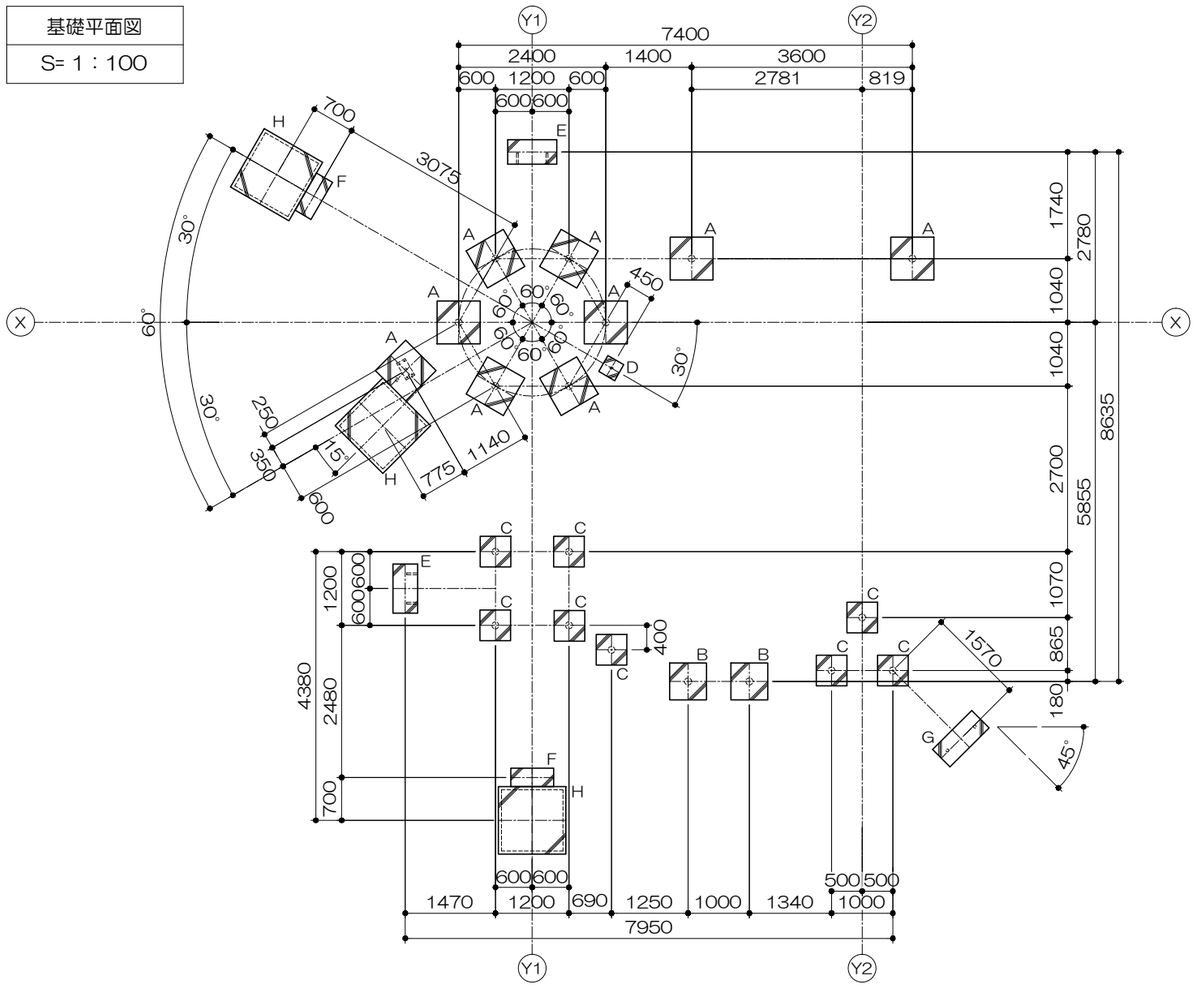

基礎リスト

S= 1：60

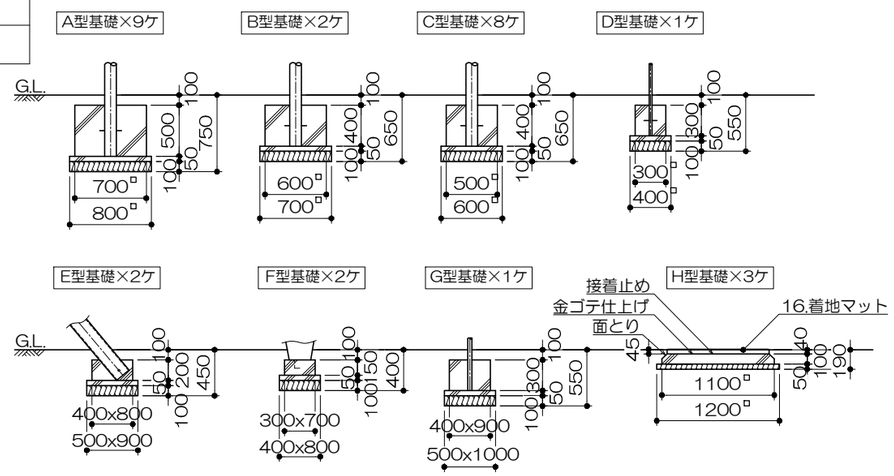

C-C 矢視図

S= 1：100

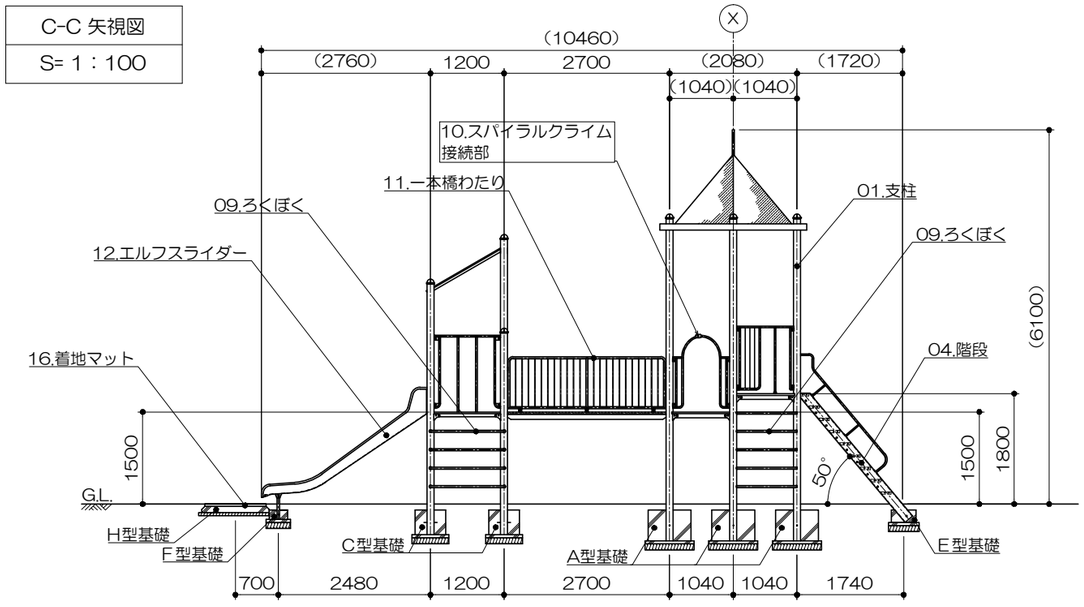

ウェーブスライダー立面図

S= 1：100

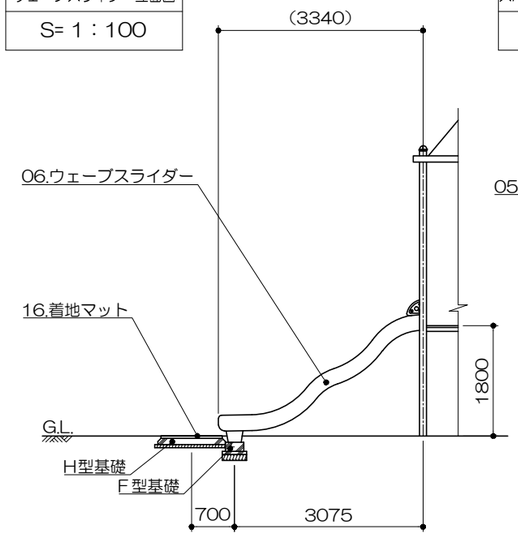

スパイラルスライダー立面図
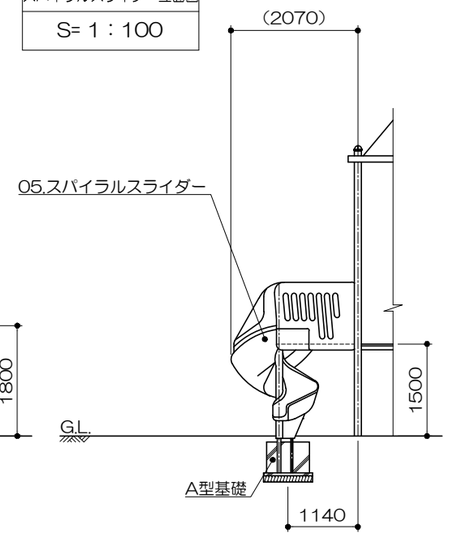
S= 1：100