PG31-SCP009+マット付

ジャングルクライマー

S=図示　　(U)

平面図

S= 1：100

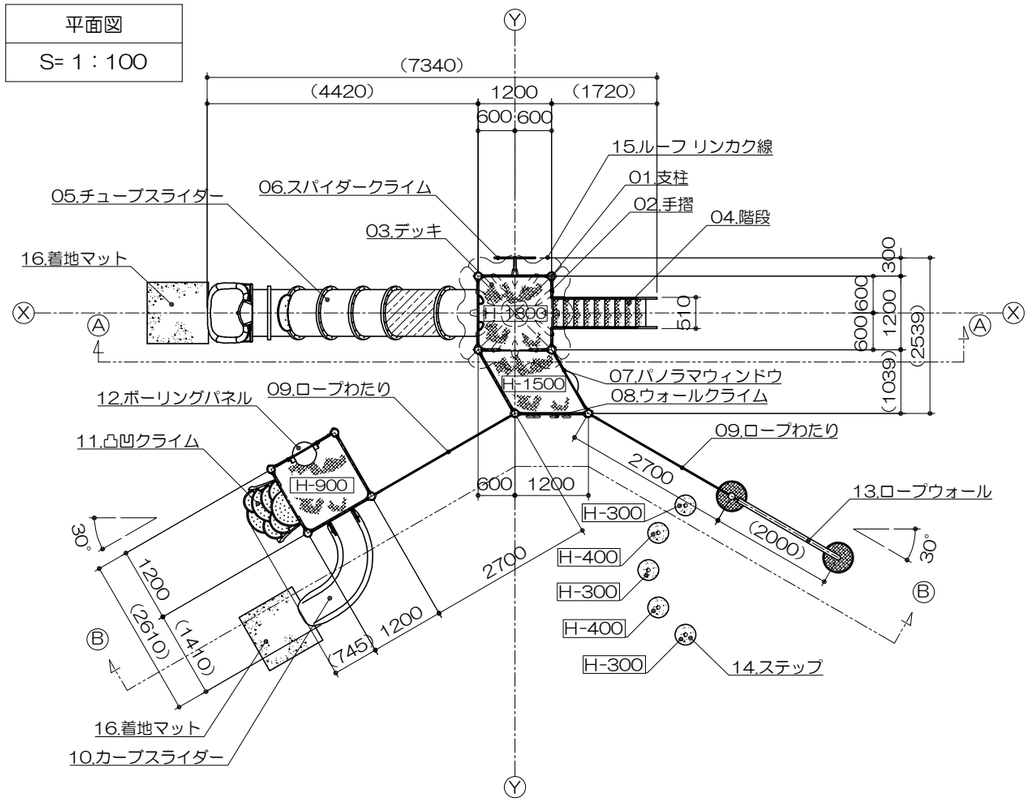

特記事項（O）

塗装　下地：ジンクロメートメッキ（スーパースチール部は除く）

　　下塗：特殊エポキシ樹脂系プライマー　1回塗

　　仕上：［合成樹脂高温焼付塗装／合成樹脂常温乾燥塗装］　2回塗

ボルト・ナットは全てジンクロメートメッキとする。
スーパースチールは、高耐食メッキ材とする。
階段踏板は、溶融亜鉛メッキ仕上（無塗装）とする。
樹脂製スライダー部分については、素材及び製作方法の特性上、
形状寸法が若干異なる場合があります。
チューブスライダー部には登られないよう
ストップパネルを取り付ける事とする。
製品は、ISO9001・ISO14001両規格認証取得企業で
製造された製品とする。
製品は、SP表示認定企業で製造された製品とする。
製品は、（一社）日本公園施設業協会・団体賠償責任保険に
加入した製品とする。
製品は、（一社）日本公園施設業協会が策定した
「遊具の安全に関する規準（JPFA-SP-S：2014）」に
適合した製品とする。
製品の対象年齢は、6～12歳とする。

アイテムリスト

No	アイテム名	主要部材	数量	
01	支柱	114.3φx3.5t	-	基
02	手摺	手　摺：27.2φx1.9t 手摺子：RB-13φ	-	基
03	デッキ	C・PL-3.2t	-	基
04	階段	手　摺：27.2φx1.9t ささら：PL-3.2t曲げ加工品（スーパースチール） 踏　板：C・PL-3.2t曲げ加工品 （溶融亜鉛メッキ仕上・無塗装）	1	基
05	チューブスライダー	低密度ポリエチレン樹脂回転成型品（Po） 青・黄	1	基
06	スパイダークライム	42.7φx3.5t 27.2φx2.8t	1	基
07	パノラマウィンドウ	高密度ポリエチレン樹脂板（YL）t=19mm	1	基
08	ウォールクライム	高密度ポリエチレン樹脂板（GR）t=19mm	1	基
09	ロープわたり	コンパウンドロープ　20φ（赤）	2	基
10	カーブスライダー	低密度ポリエチレン樹脂回転成型品（S）赤	1	基
11	凸凹クライム	低密度ポリエチレン樹脂回転成型品（Po）緑	1	基
12	ボーリングパネル	高密度ポリエチレン樹脂板（GR）t=19mm	1	基
13	ロープウォール	コンパウンドロープ　18φ（赤）	1	基
14	ステップ	ゴムチップ製	5	基
15	ルーフ	高密度ポリエチレン樹脂板（GR）t=19mm	1	基
16	着地マット	弾性ゴム製　t=45mm（M004・GR）	2	枚

Ⓐ-Ⓐ矢視図

S= 1：100

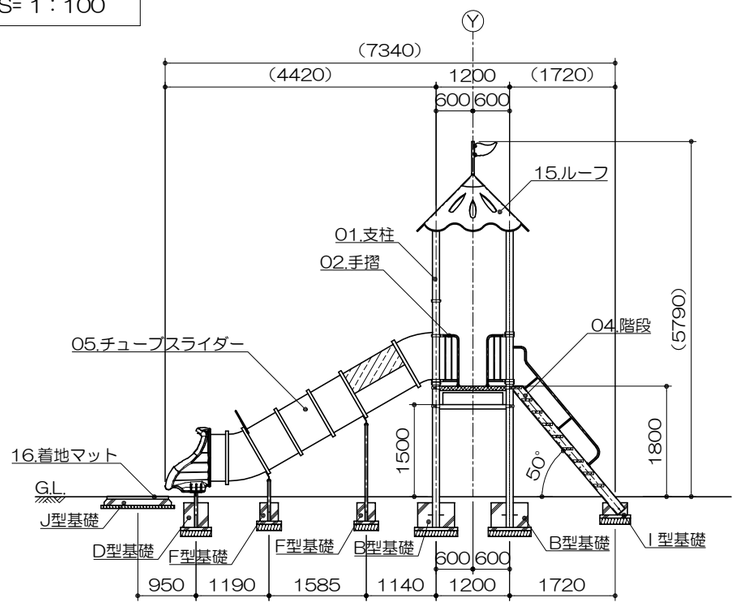

Ⓑ-Ⓑ矢視図

S= 1：100

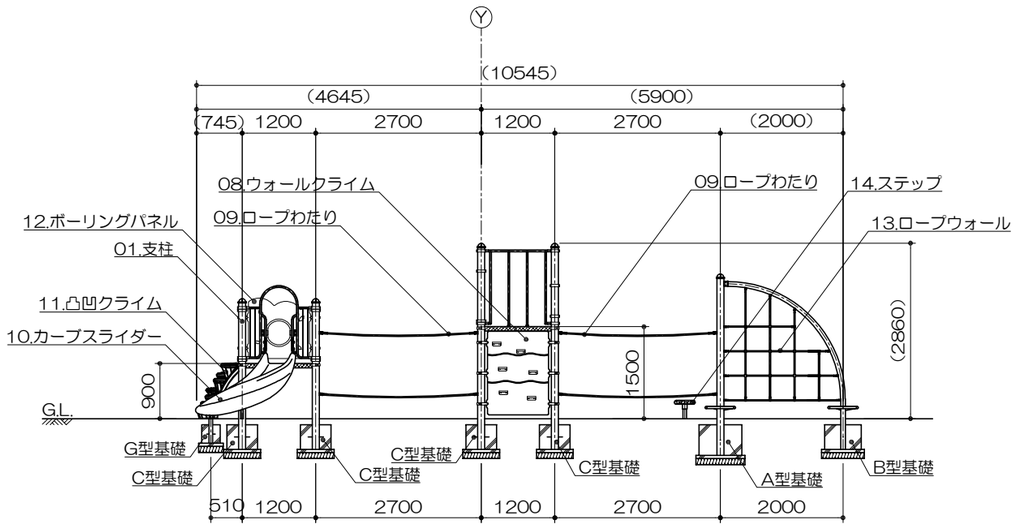

基礎平面図
S= 1：100

※印の基礎については、据付時現物にあわせて決定するものとする。

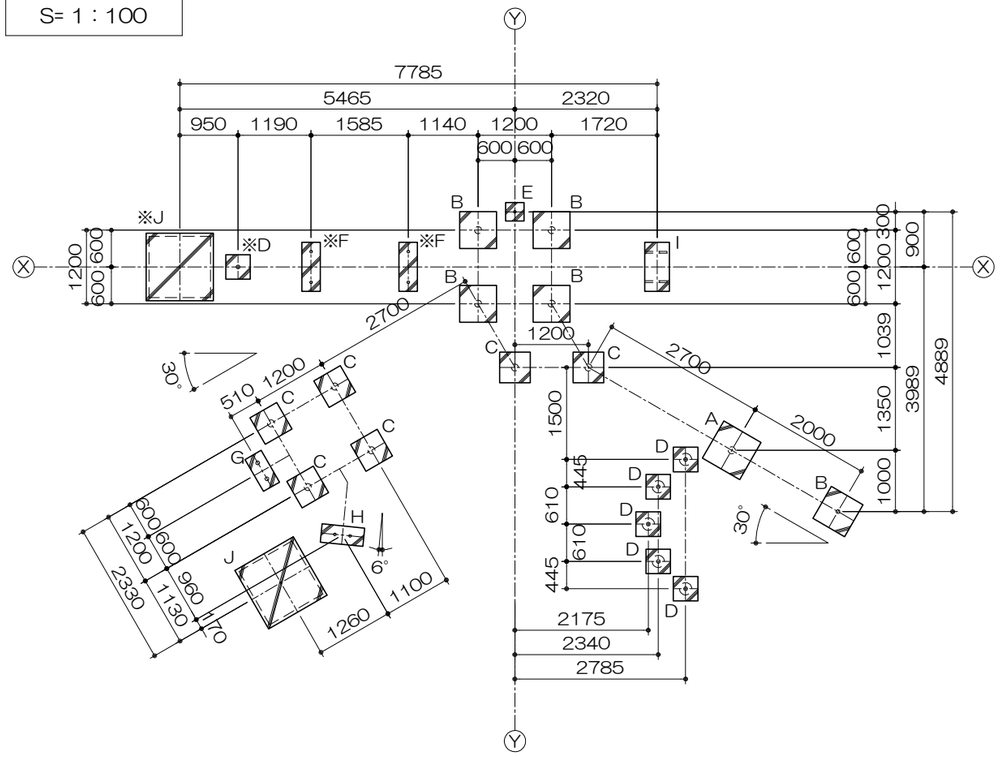

基礎リスト
S= 1：50

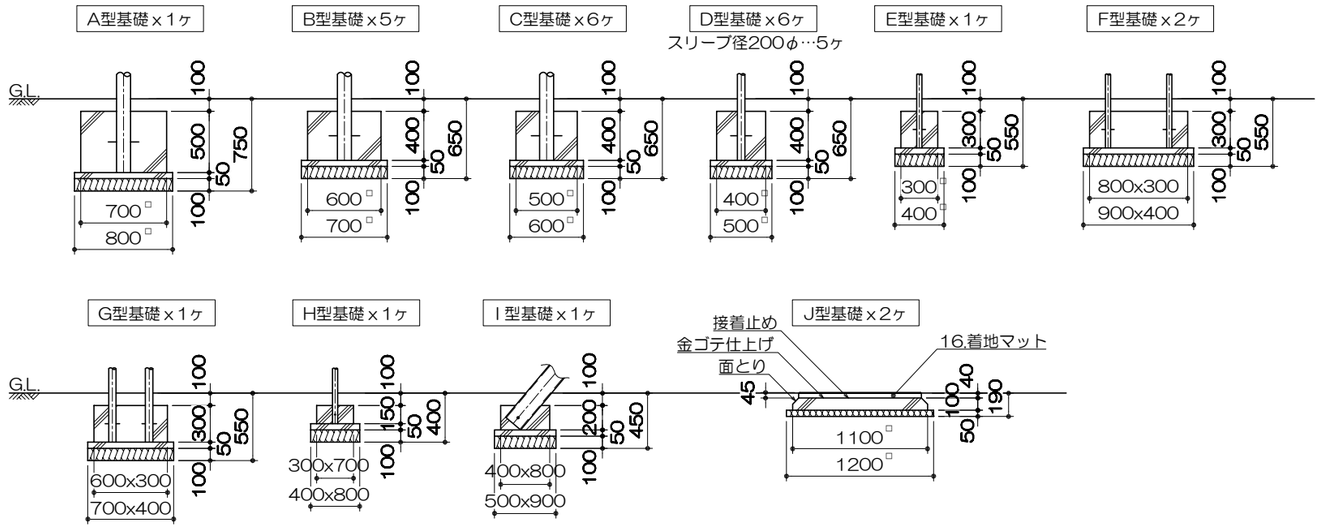

PG31-SCP009+マット付

ジャングルクライマー
S=図示　　(U)

特記事項（O）
塗装　下地：ジンクロメートメッキ（スーパースチール部は除く）
　　下塗：特殊エポキシ樹脂系プライマー　1回塗
　　仕上：[合成樹脂高温焼付塗装 / 合成樹脂常温乾燥塗装]　2回塗
ボルト・ナットは全てジンクロメートメッキとする。
スーパースチールは、高耐食メッキ材とする。
階段踏板は、溶融亜鉛メッキ仕上（無塗装）とする。
樹脂製スライダー部分については、素材及び製作方法の特性上、
形状寸法が若干異なる場合があります。
チューブスライダー部には登られないようストップパネルを取り付ける事とする。
製品は、ISO9001・ISO14001両規格認証取得企業で製造された製品とする。
製品は、SP表示認定企業で製造された製品とする。
製品は、（一社）日本公園施設業協会・団体賠償責任保険に加入した製品とする。
製品は、（一社）日本公園施設業協会が策定した
「遊具の安全に関する規準（JPFA-SP-S：2014）」に適合した製品とする。
製品の対象年齢は、6～12歳とする。
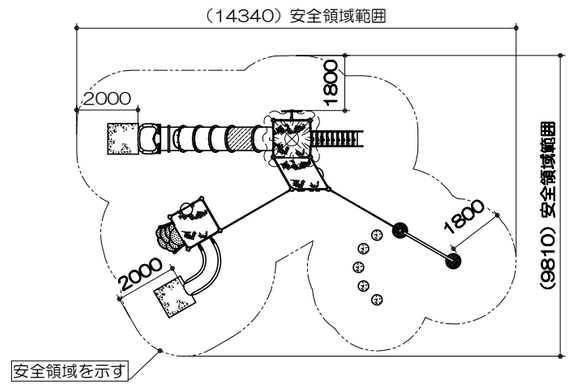
安全領域範囲
S= 1：200