PG31-MP001

スプリング遊具　クジラ
S=図示　（A）

特記事項（O）
塗装（スチール部）
　下地：ジンクロメートメッキ
　下塗：特殊エポキシ樹脂系プライマー　１回塗
　仕上：[合成樹脂高温焼付塗装 / 合成樹脂常温乾燥塗装]　２回塗
ボルト・ナットは全て防錆処理とする。
製品は、ISO9001・ISO14001両規格認証取得企業で製造された製品とする。
製品は、SP表示認定企業で製造された背品とする。
製品は、（一社）日本公園施設業協会・団体賠償責任保険に加入した製品とする。
製品は、（一社）日本公園施設業協会が策定した
「遊具の安全に関する規準（JPFA-S：2014）」に適合した製品とする。
製品の対象年齢は、3～6歳とする。

平面図
S= 1：20

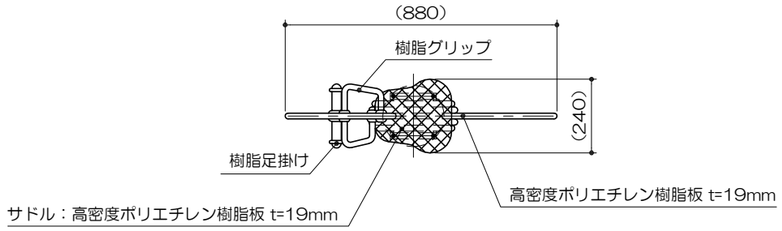

安全領域範囲
S= 1：60

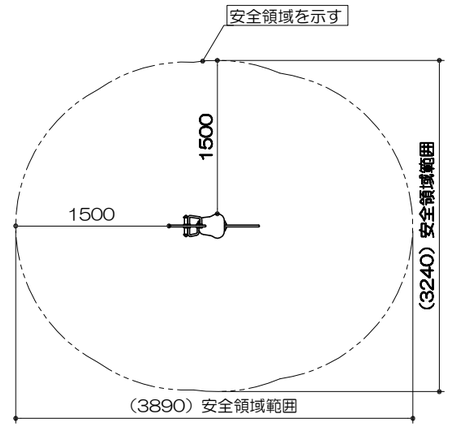
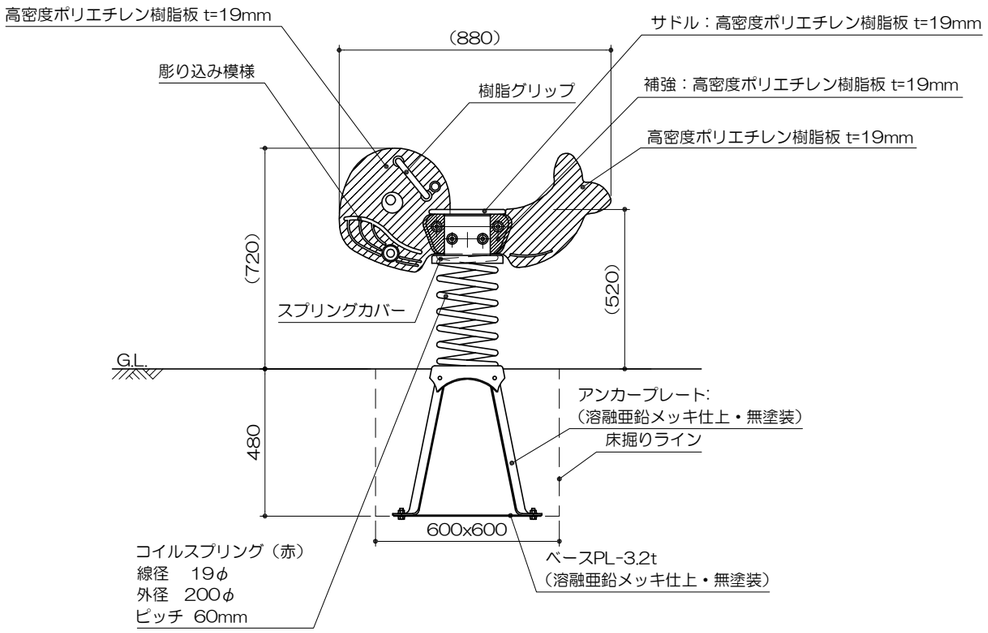
立面図
S= 1：20