PG31-BU018／BU022

海賊ジャイアントブランコ（2人用）両面安全柵

S=図示　（U）

特記事項（O）

塗装　下地：ジンクロメートメッキ

下塗：特殊エポキシ樹脂系プライマー　1回塗

仕上：［合成樹脂高温焼付塗装／合成樹脂常温乾燥塗装］　2回塗

安全柵の継ぎ手はアルミダイカストとする。
ボルト・ナットは全てジンクロメートメッキとする。
但し、安全柵のボルトはステンレスとする。
チェーン及び取り付け金具については、メッキ仕上げ（無塗装）とする。
製品は、ISO9001・ISO14001両規格認証取得企業で製造された製品とする。
製品は、SP表示認定企業で製造された製品とする。
製品は、（一社）日本公園施設業協会・団体賠償責任保険に加入した製品とする。
製品は、（一社）日本公園施設業協会が策定した
「遊具の安全に関する規準（JPFA-SP-S：2014）」に適合した製品とする。
製品の対象年齢は、6～12歳とする。

平面図

S= 1：60

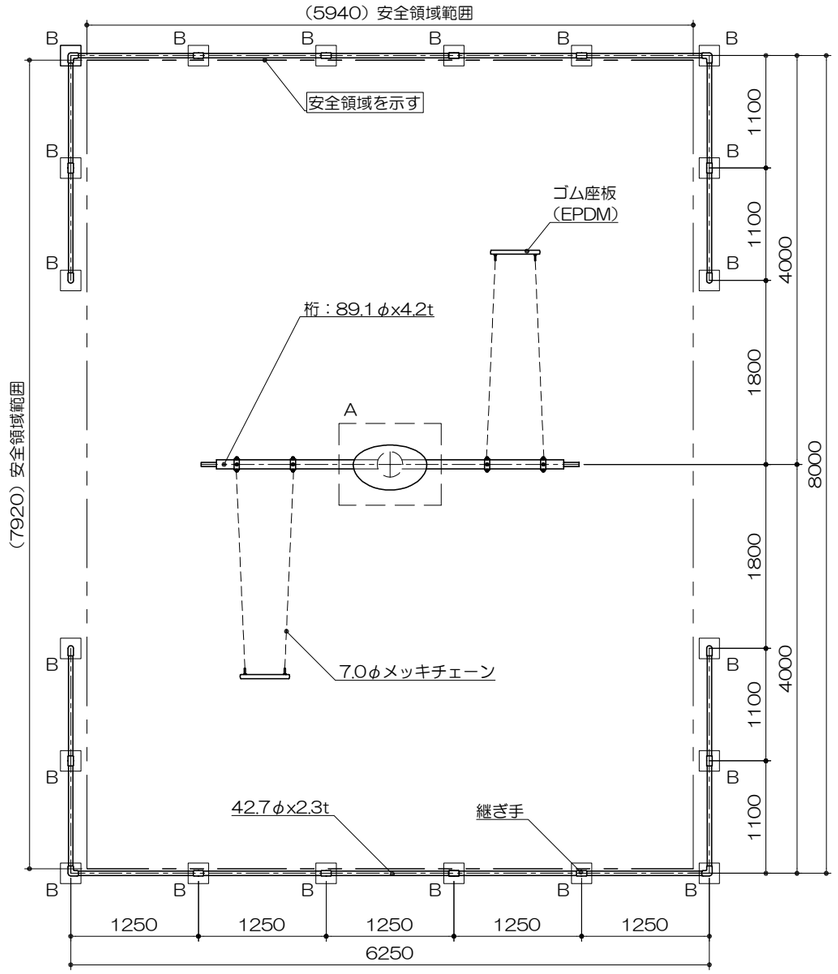

ブランコハンガー詳細図

S= 1：10

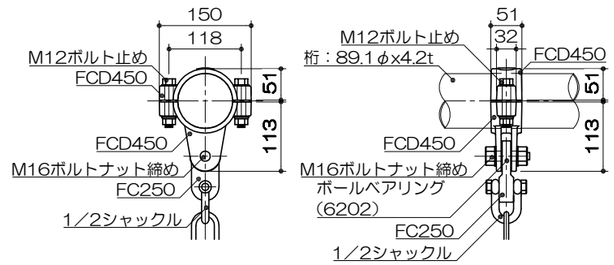

ゴム座板断面図

S= 1：20

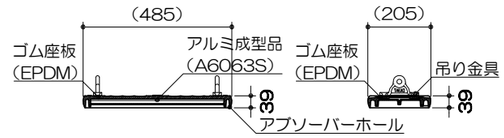

立面図

S= 1：60

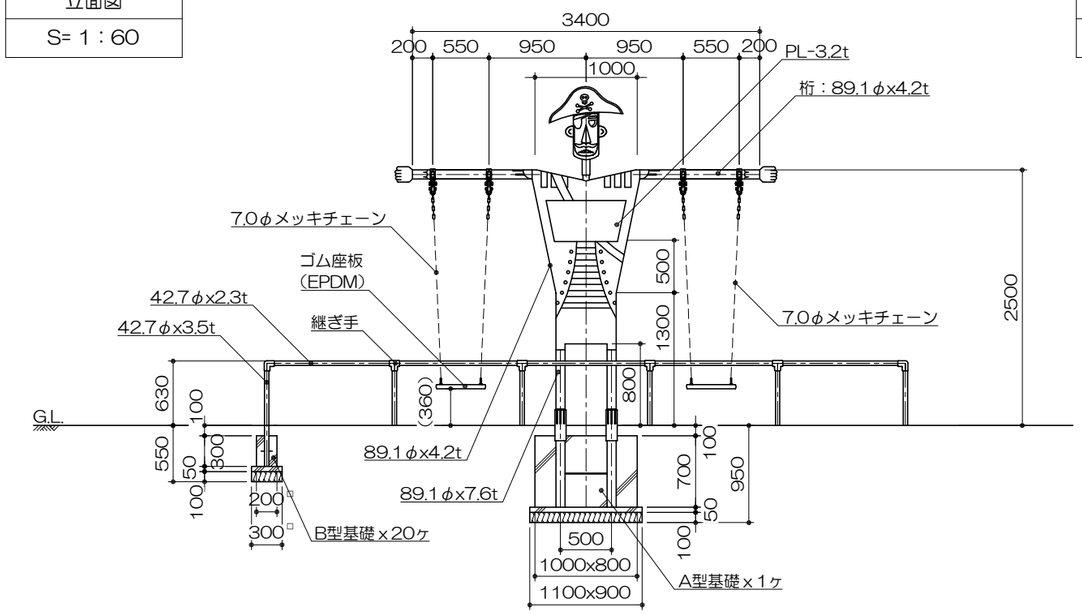

側面図
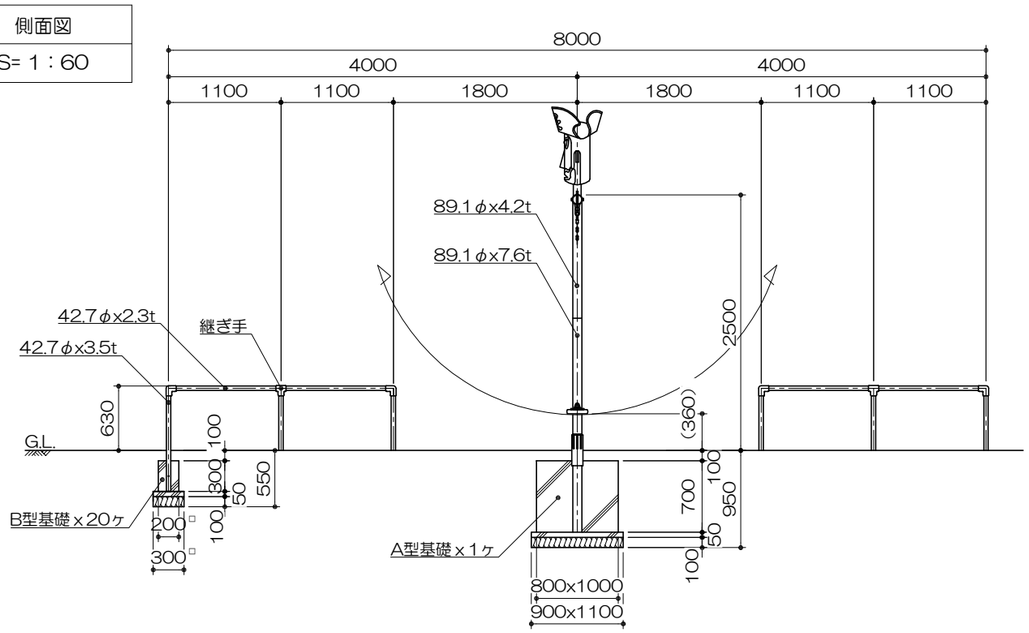
S= 1：60